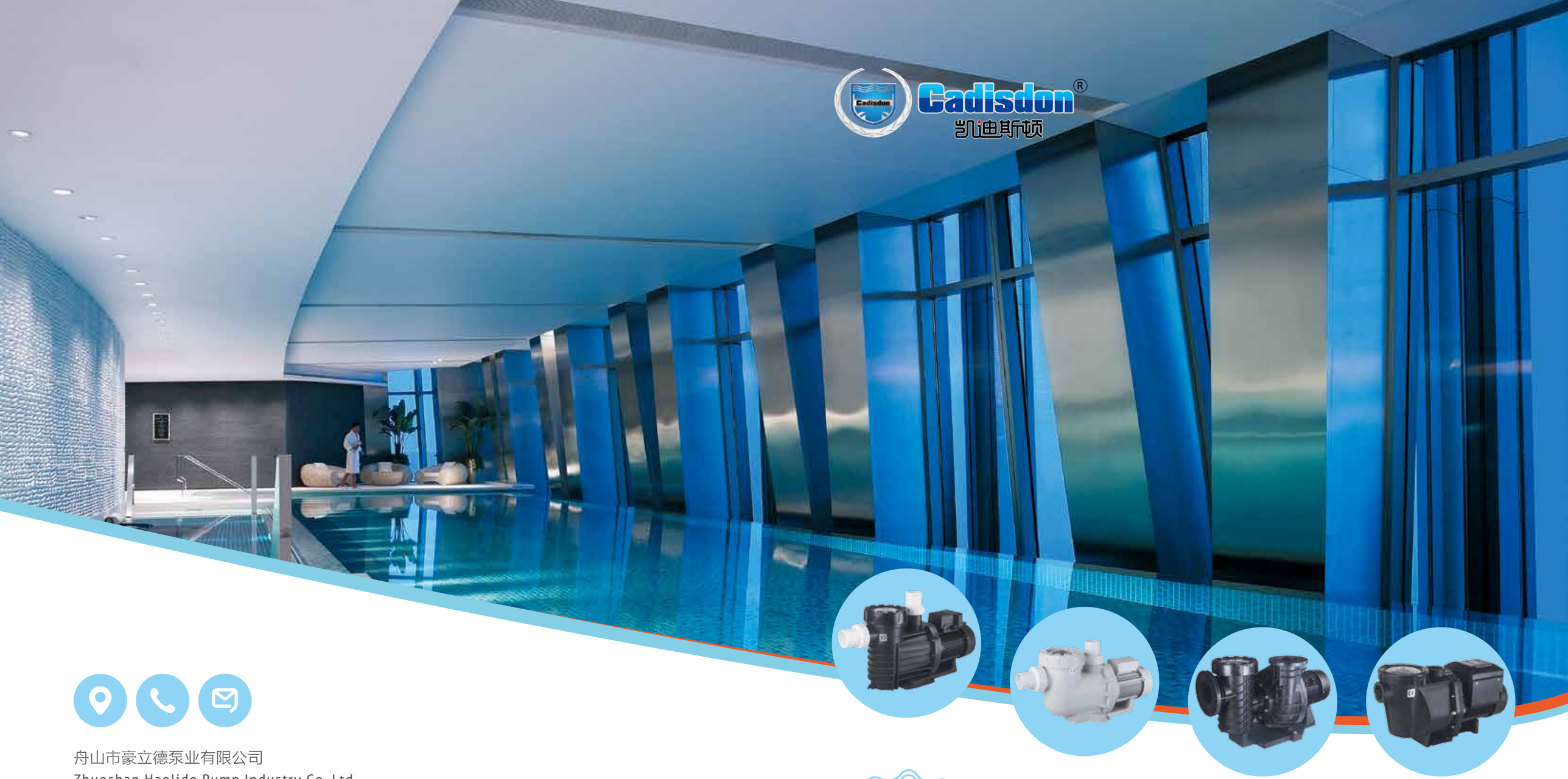


舟山市豪立德泵业有限公司

Zhuoshan Haolide Pump Industry Co.,Ltd

浙江省 舟山市 定海区 马岙工业园区三江大道 79 号

No. 79, Sanjiang Avenue, Ma`ao Industry Zone, Dinghai, Zhoushan, China

T: +86-0580-8082896 / 2269588

F: 0580-2269566 E: 1536266183@qq.com

E: info@walterpool.com.cn

Email:cadisdon@haolidepoolequip.com（中文 /English)

cadisdonOl@haolidepoolequip.com(English)

au.office@haolidepoolequip.com (English)

Web ( 网页 ) ： www.haolidepoolequip.com

Online mall（ 线上商城 ） ： haolidemall. com


TECHNOLOGY FROM SPAIN

源自西班牙的一流技术

**TECHNOLOGY FROM SPAIN**

舟山市豪立德泵业有限公司

**ZHUOSHAN HAOLIDE PUMP INDUSTRY CO.,LTD**

我们通过了国家质检认证、疾控检测认证、环保认证、3C 认证、CE 认证等多项认证

We have passed multiple certifications such as national quality inspection certification, disease control testing certification, environmental protection certification, 3C certification, CE certification, etc

Walter

# ABOUT US

关于我们

豪 立

舟山市豪立德泵业有限公司于 2004 年成立。集研发、设计、生产、销售于一体，主要生产自吸式循环过滤水泵及高压鼓风机，玻璃纤维过滤砂缸、臭氧反应罐、吸附罐、地埋式一体化循环过滤设备等。广泛应用于桑拿、温泉、SPA、游泳池、水上乐园、海洋馆、水族池、水产养殖及雨水、河水、工业水处理领域等。

公司拥有专业的员工团队和超卓的设备，不断深化内部管理，积极改革创新，坚持走品牌化路线，西班牙授权生产品牌为凯迪斯顿（CADISDON），自主品牌有浦力德（porlid）和豪立（HAOLI）等。

我们已通过国家质检认证、疾控检测认证、环保认证、3C 认证、CE 认证等多项认证。保障产品质量，提升企业核心竞争力，“品质至尊，诚信务实，开拓创新，客户至上”让我们的营销网络遍及全球，我们努力研发生产高品质的产品，为客户提供优质完善的服务。

Zhoushan Haolide Pump Co., Ltd. was established in 2004.Set research and development, design, production and sales in one, the main production of self-suction circulating filter water pump and high pressure blower, glass fiber filter sand filter, ozone reaction tank, adsorption tank, buried integrated circulating filter equipment, etc. Widely used in sauna, hot spring, SPA, swimming pool, water park, aquarium, aquarium, aquaculture and rainwater, river water, industrial water treatment fields.

The company has a professional staff team and superior equipment, constantly deepen internal management, active reform and innovation, adhere to the brand line, the Spanish authorized production brand CADISDON , independent brands have Porlid and HAOLI and so on.

Our company has passed the national quality inspection certification, disease control testing certification, environmental protection certification, 3C certification, CE certification and other certifications. Ensure product quality, enhance the core competitiveness of enterprises, "Supreme quality, integrity and pragmatism, innovation, customer first" let our marketing network throughout the world, we strive to develop and produce high-quality products, to provide customers with quality and perfect service.


# 目录 / Contens



# Certification

企业资质



# Company Display

企业展示


CX 型水泵

# CX Series Water Pump

-IP55 waterproof standard.

-Big flow rate.

-Ultra-quiet.

-Maximum working pres-sure up to 6kg/cm$^2$.

-316 stainless steel shaft.

-Graphite/ceramic mechanical seal.

-Suitable for maximum hot water°

-temperature up to 70 C.

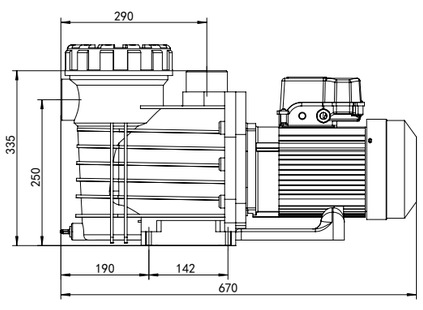


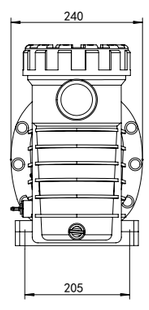


–IP55 防水标准；

－流量大；

－超静音；

－承压能力强，可达到 6kg/cm$^2$；

–316 不锈钢机轴；

－石墨／碳化硅机械密封；

－最高适用于 70$^0$C 温泉；

| Model | Voltage | Power | | Hmax (m) | Qmax (m³/h) | Port Size (mm) |
|---|---|---|---|---|---|---|
| 型号 | 电压 (V) | KW | HP | 最大扬程 | 最大流量 | 管径 |
| CX-150 | 220V/380V 50Hz/60Hz | 1.1 | 1.5 | 18 | 25 | 63 2" |
| CX-200 | | 1.5 | 2.0 | 19 | 30 | |
| CX-300 | | 2.2 | 3.0 | 21 | 38 | |
| CX-350 | | 2.6 | 3.5 | 21 | 40 | |
| CX-400 | 380V 50Hz/60Hz | 3.0 | 4.0 | 22 | 43 | |

以上数据仅供参考，以每次出货产品数据为准

Above size only for reference ,pls take shipping products size as correct.



# CX Series Water Pump Technical Characteristics

CX 型水泵分解图

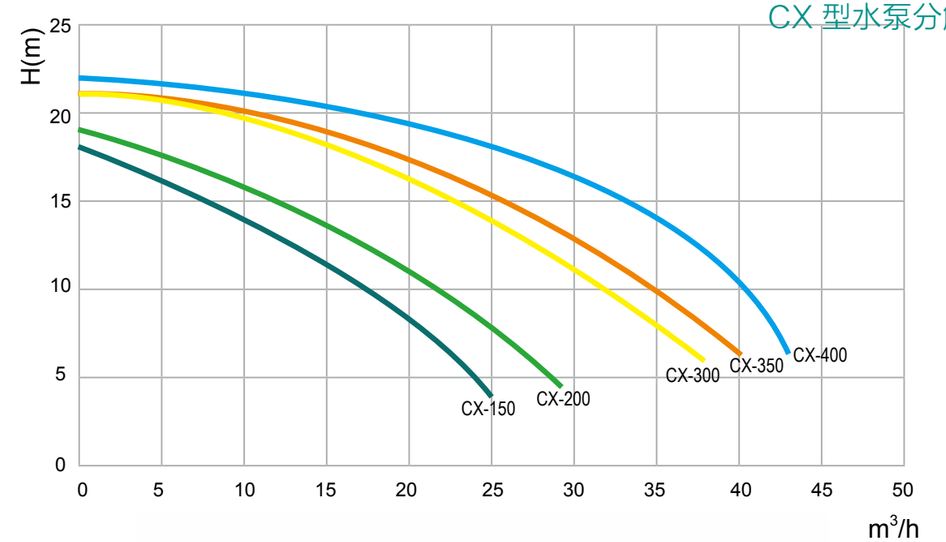


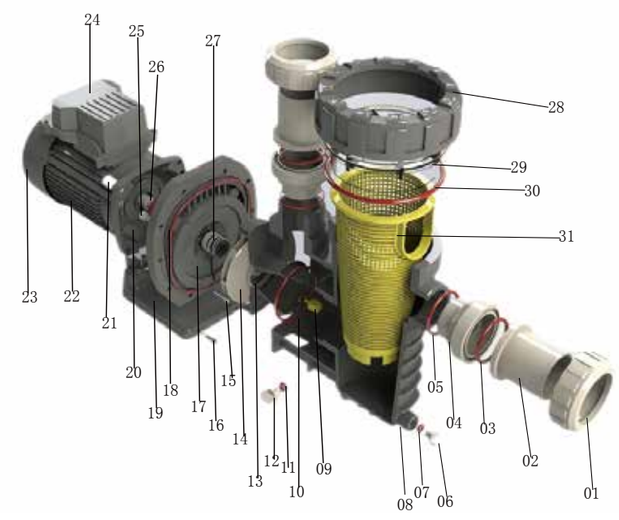


| Number | Name | | Number | Name | | Number | Name | |
|---|---|---|---|---|---|---|---|---|
| 编号 | 配件名称 | | 编号 | 配件名称 | | 编号 | 配件名称 | |
| 01 | 活接螺帽 | Union Nut | 11 | O 型密封圈 | O-ring Seal | 21 | 螺丝 *4 | Screw*4 |
| 02 | 衬套 | Union Bushing | 12 | 螺栓 | Bolt | 22 | 电机 | Motor |
| 03 | O 型密封圈 | O-ring Seal | 13 | 散水器 | Diffuser | 23 | 后风罩 | Ventilation Hood |
| 04 | 活接 | Union | 14 | 叶轮 | Impeller | 24 | 电机接线盒 | Junction Box |
| 05 | O 型密封圈 | O-ring Seal | 15 | 螺丝 *2 | Screw*2 | 25 | 螺丝 *10 | Screw*10 |
| 06 | 螺栓 | Bolt | 16 | 螺丝 *2 | Screw*2 | 26 | 甩水环 | water deflector ring |
| 07 | O 型密封圈 | O-ring Seal | 17 | 法兰 | Flange | 27 | 机械密封 | Mechanical seal |
| 08 | 泵体 | Pump Body | 18 | O 型密封圈 | O-ring Seal | 28 | 大螺帽 | Lid Lock Ring |
| 09 | 止退螺丝 | Backstop Screw | 19 | 底脚 | Base | 29 | 透明盖 | Transparent Cover |
| 10 | O 型密封圈 | O-ring Seal | 20 | 电机法兰 | Motor Flange | 30 | O 型密封圈 | O-ring Seal |
| | | | | | | 31 | 过滤篮 | Filter Basket |

CN 型水泵

# CN Series Water Pump

-IP55 waterproof standard.

-Big flow rate.

-Ultra-quiet.

-Maximum working pres-sure up to

6kg/cm$^2$.

-316 stainless steel shaft.

-Graphite/ceramic mechanical seal.

-Suitable for maximum hot water°

-temperature up to 70 C.

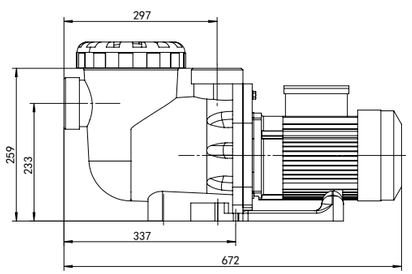


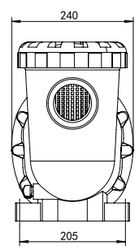


–IP55 防水标准；

－流量大；

－超静音；

－承压能力强，可达到 6kg/cm$^2$；

–316 不锈钢机轴；

－石墨／碳化硅机械密封；

－最高适用于 70$^0$C 温泉；

| Model | Voltage | Power | | Hmax (m) | Qmax (m³/h) | Port Size (mm) |
|---|---|---|---|---|---|---|
| 型号 | 电压 (V) | KW | HP | 最大扬程 | 最大流量 | 管径 |
| CN-200 | 220V/380V 50Hz/60Hz | 1.5 | 2.0 | 19 | 33 | 63 2" |
| CN-300 | | 2.2 | 3.0 | 21 | 39 | |
| CN-400 | 380V 50Hz/60Hz | 3.0 | 4.0 | 22 | 46 | 63/75 2"/2.5" |
| CN-500 | | 3.8 | 5.0 | 19 | 56 | |
| CN-550 | | 4.0 | 5.5 | 19 | 63 | 75 2.5" |
| CN-750 | | 5.5 | 7.5 | 21 | 72 | |

以上数据仅供参考，以每次出货产品数据为准

Above size only for reference ,pls take shipping products size as correct.



# CN Series Water Pump Technical Characteristics

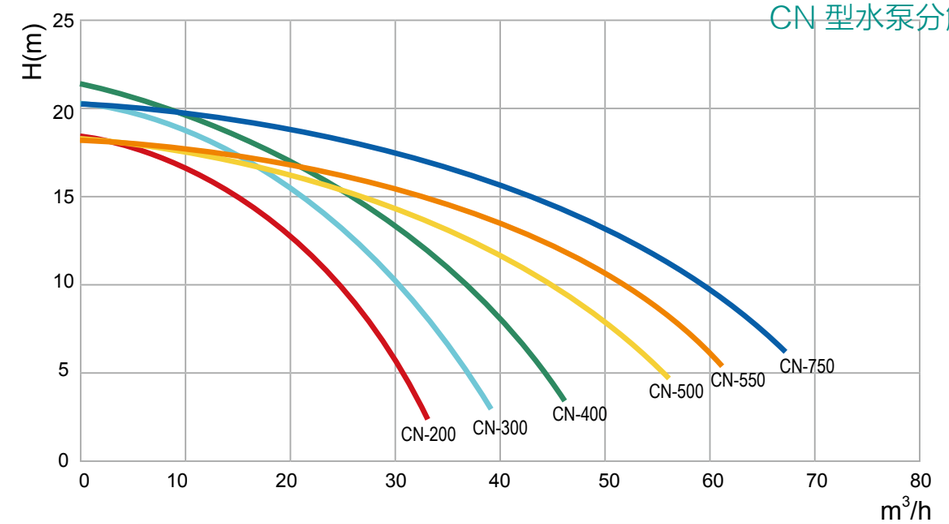


CN 型水泵分解图

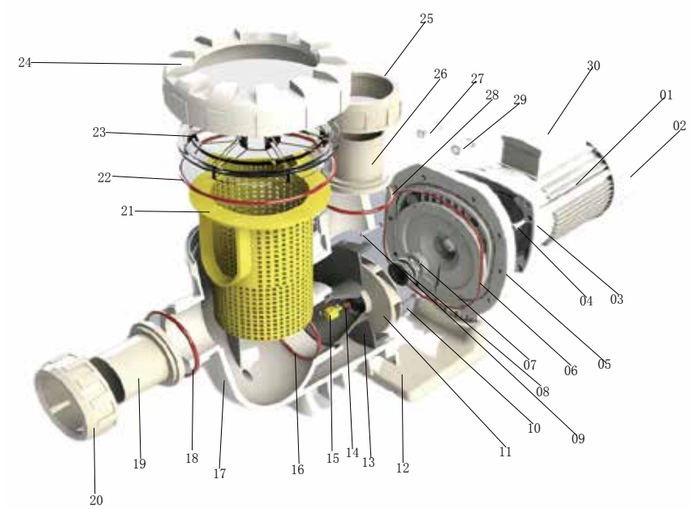


| Number | Name | | Number | Name | | Number | Name | |
|---|---|---|---|---|---|---|---|---|
| 编号 | 配件名称 | | 编号 | 配件名称 | | 编号 | 配件名称 | |
| 01 | 电机 | Motor | 11 | 叶轮 | Impeller | 21 | 过滤篮 | Filter Basket |
| 02 | 后风罩 | Ventilation Hood | 12 | 底脚 | Base | 22 | O 型密封圈 | O-ring Seal |
| 03 | 电机法兰 | Motor Flange | 13 | 散水器 | Diffuser | 23 | 透明盖 | Transparent Cover |
| 04 | 螺丝 *3 | Screw*3 | 14 | O 型密封圈 | O-ring Seal | 24 | 大螺母 | Lid Lock Ring |
| 05 | 法兰 | Flange | 15 | 止退螺丝 | Backstop Screw | 25 | 活接螺帽 | Union Nut |
| 06 | O 型密封圈 | O-ring Seal | 16 | O 型密封圈 | O-ring Seal | 26 | 衬套 | Union Bushing |
| 07 | 机械密封 | Mechanical seal | 17 | 桶体 | Filter VAT | 27 | 螺丝 *10 | Screw*10 |
| 08 | 机械密封 | Mechanical seal | 18 | O 型密封圈 | O-ring Seal | 28 | O 型密封圈 | O-ring Seal |
| 09 | 螺丝 *2 | Screw*2 | 19 | 衬套 | Union Bushing | 29 | 螺丝 *4 | Screw*4 |
| 10 | 螺丝 *2 | Screw*2 | 20 | 活接螺帽 | Union Nut | 30 | 电机接线盒 | Junction Box |

BLS 型水泵

# BLS Series Water Pump

-IP55 waterproof standard.

-Big flow rate.

-Ultra-quiet.

-Maximum working pres-sure up to 6kg/cm$^2$.

-316 stainless steel shaft.

-Graphite/ceramic mechanical seal.

-Suitable for maximum hot water°

-temperature up to 70 C.

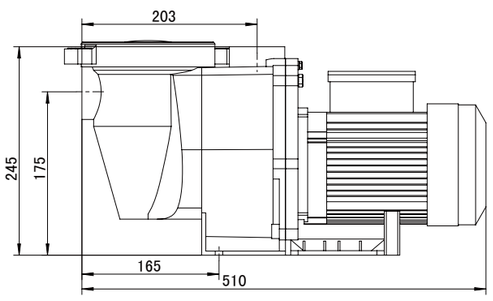


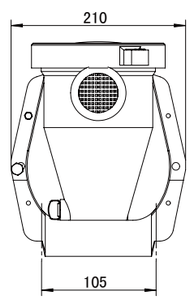


–IP55 防水标准；

– 流量大；

– 超静音；

– 承压能力强，可达到 6kg/cm$^2$；

–316 不锈钢机轴；

– 石墨／碳化硅机械密封；

– 最高适用于 70$^0$C 温泉；

| Model | Voltage | Power | | Hmax (m) | Qmax (m³/h) | Port Size (mm) |
|---|---|---|---|---|---|---|
| 型号 | 电压 (V) | KW | HP | 最大扬程 | 最大流量 | 管径 |
| BLS-370 | 220V 50Hz/60Hz | 0.37 | 0.5 | 10 | 11 | 50 1.5" |
| BLS-550 | | 0.5 | 0.75 | 10 | 15 | |
| BLS-750 | | 0.75 | 1.0 | 11 | 17 | |
| BLS-1100 | | 1.1 | 1.5 | 12 | 22 | |
| BLS-1500 | | 1.5 | 2.0 | 14 | 25 | |

以上数据仅供参考，以每次出货产品数据为准

Above size only for reference ,pls take shipping products size as correct.



# BLS Series Water Pump Technical Characteristics

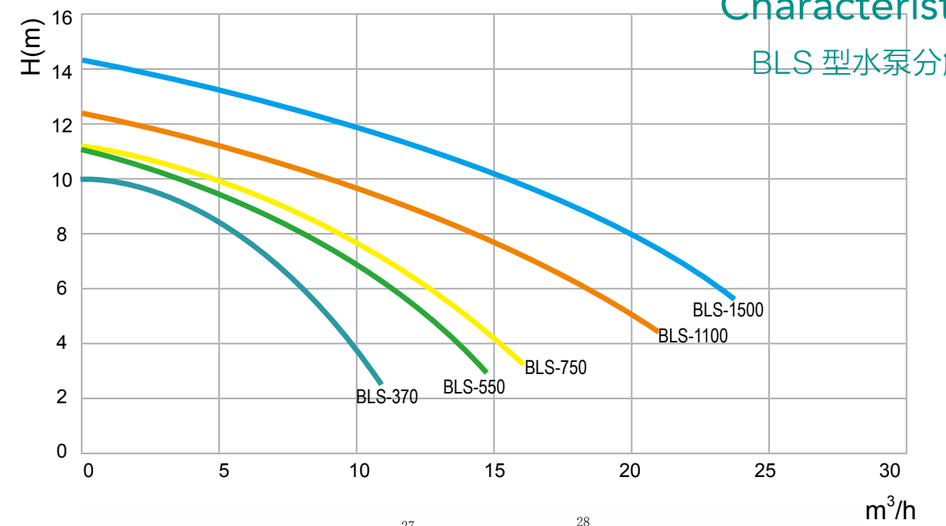


BLS 型水泵分解图

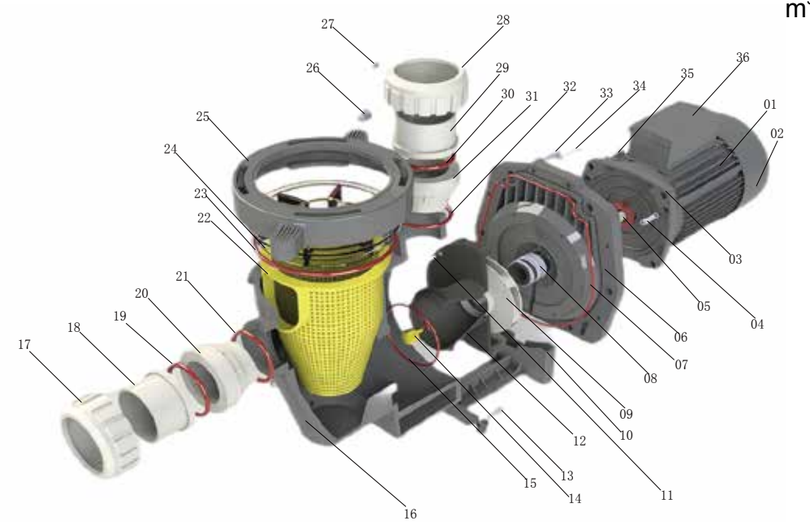


| Number | Name | | Number | Name | | Number | Name | |
|---|---|---|---|---|---|---|---|---|
| 编号 | 配件名称 | | 编号 | 配件名称 | | 编号 | 配件名称 | |
| 01 | 电机 | Motor | 13 | 螺丝 *2 | Screw*2 | 25 | 大螺母 | Lid Lock Ring |
| 02 | 后风罩 | Ventilation Hood | 14 | 止退螺丝 | Backstop Screw | 26 | 螺帽 | NUT |
| 03 | 法兰 | Flange | 15 | O 型密封圈 | O-ring Seal | 27 | 螺帽 | NUT |
| 04 | 螺丝 *3 | Screw*3 | 16 | 桶体 | Filter VAT | 28 | 活接螺帽 | Union Nut |
| 05 | 甩水环 | water deflector ring | 17 | 活接螺帽 | Union Nut | 29 | 衬套 | Union Bushing |
| 06 | 法兰 | Flange | 18 | 衬套 | Union Bushing | 30 | O 型密封圈 | O-ring Seal |
| 07 | O 型密封圈 | O-ring Seal | 19 | O 型密封圈 | O-ring Seal | 31 | 活接 | Union |
| 08 | 机械密封 | Mechanical seal | 20 | 活接 | Union | 32 | O 型密封圈 | O-ring Seal |
| 09 | 叶轮 | Impeller | 21 | O 型密封圈 | O-ring Seal | 33 | 螺丝 *6 | Screw*6 |
| 10 | 底脚 | Base | 22 | 过滤篮 | Filter Basket | 34 | 螺丝 *6 | Screw*6 |
| 11 | 螺丝 *2 | Screw*2 | 23 | O 型密封圈 | O–ring Seal | 35 | 螺丝 *4 | Screw*4 |
| 12 | 散水器 | Diffuser | 24 | 透明盖 | Transparent Cover | 36 | 电机接线盒 | Junction Box |

BL 型水泵

# BL Series Water Pump

-IP55 waterproof standard.

-Big flow rate.

-Ultra-quiet.

-Maximum working pres-sure up to 6kg/cm$^2$.

-316 stainless steel shaft.

-Graphite/ceramic mechanical seal.

-Suitable for maximum hot water°

-temperature up to 70 C.

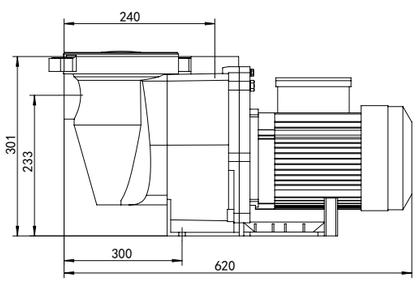


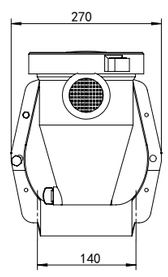


–IP55 防水标准；

－流量大；

－超静音；

－承压能力强，可达到 6kg/cm$^2$；

–316 不锈钢机轴；

－石墨／碳化硅机械密封；

－最高适用于 70$^0$C 温泉；

| Model | Voltage | Power | | Hmax (m) | Qmax (m³/h) | Port Size (mm) |
|---|---|---|---|---|---|---|
| 型号 | 电压 (V) | KW | HP | 最大扬程 | 最大流量 | 管径 |
| BL-150 | 220V/380V 50Hz/60Hz | 1.1 | 1.5 | 18 | 28 | 63 2" |
| BL-200 | | 1.5 | 2.0 | 19 | 30 | |
| BL-300 | | 2.2 | 3.0 | 21 | 38 | |
| BL-400 | 380V/50Hz/60Hz | 3.0 | 4.0 | 21 | 42 | |

以上数据仅供参考，以每次出货产品数据为准

Above size only for reference ,pls take shipping products size as correct.



# BL Series Water Pump Technical Characteristics

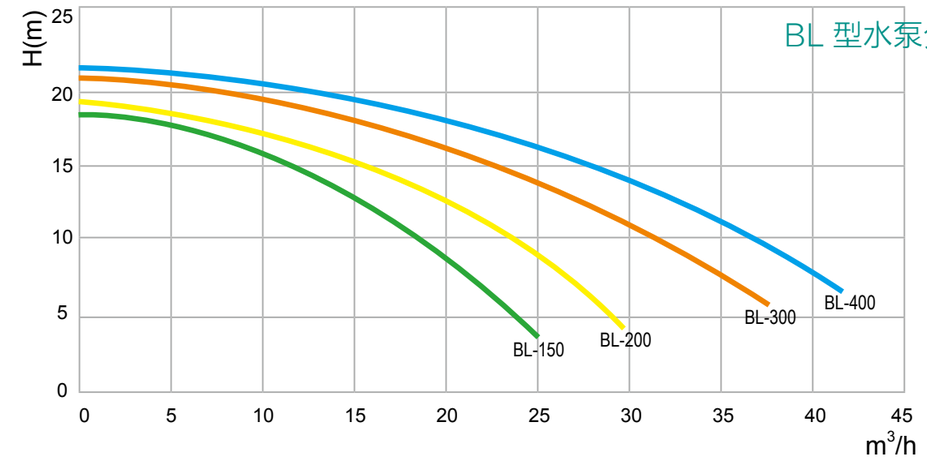


BL 型水泵分解图

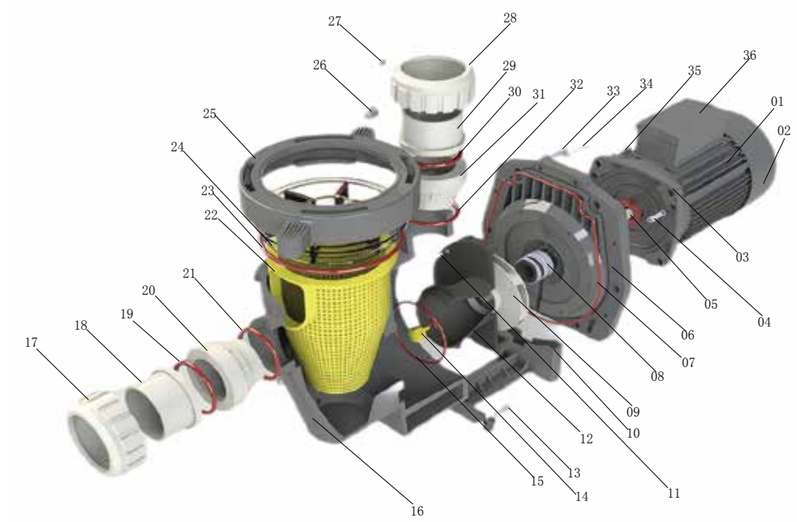


| Number | Name | | Number | Name | | Number | Name | |
|---|---|---|---|---|---|---|---|---|
| 编号 | 配件名称 | | 编号 | 配件名称 | | 编号 | 配件名称 | |
| 01 | 电机 | Motor | 13 | 螺丝 *2 | Screw*2 | 25 | 大螺母 | Lid Lock Ring |
| 02 | 后风罩 | Ventilation Hood | 14 | 止退螺丝 | Backstop Screw | 26 | 螺帽 | NUT |
| 03 | 法兰 | Flange | 15 | O 型密封圈 | O-ring Seal | 27 | 螺帽 | NUT |
| 04 | 螺丝 *3 | Screw*3 | 16 | 桶体 | Filter VAT | 28 | 活接螺帽 | Union Nut |
| 05 | 甩水环 | water deflector ring | 17 | 活接螺帽 | Union Nut | 29 | 衬套 | Union Bushing |
| 06 | 法兰 | Flange | 18 | 衬套 | Union Bushing | 30 | O 型密封圈 | O-ring Seal |
| 07 | O 型密封圈 | O-ring Seal | 19 | O 型密封圈 | O-ring Seal | 31 | 活接 | Union |
| 08 | 机械密封 | Mechanical seal | 20 | 活接 | Union | 32 | O 型密封圈 | O-ring Seal |
| 09 | 叶轮 | Impeller | 21 | O 型密封圈 | O-ring Seal | 33 | 螺丝 *6 | Screw*6 |
| 10 | 底脚 | Base | 22 | 过滤篮 | Filter Basket | 34 | 螺丝 *6 | Screw*6 |
| 11 | 螺丝 *2 | Screw*2 | 23 | O 型密封圈 | O-ring Seal | 35 | 螺丝 *4 | Screw*4 |
| 12 | 散水器 | diffuser | 24 | 透明盖 | Transparent Cover | 36 | 电机接线盒 | Junction Box |

BLB 大功率塑料水泵

# BLB High Power Plastic Water Pump

-IP55 waterproof standard.

-Big flow rate.

-Ultra-quiet.

-Maximum working pres-sure up to 6kg/cm$^2$.

-316 stainless steel shaft.

-Graphite/ceramic mechanical seal.

-Suitable for maximum hot water°

-temperature up to 70 C.

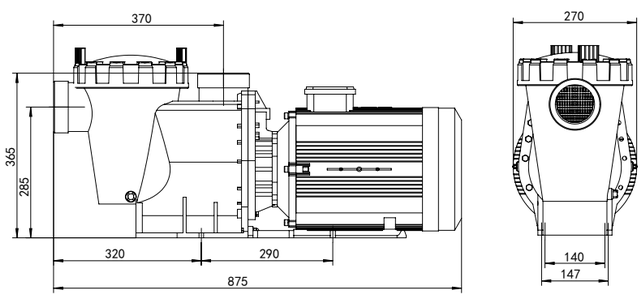


–IP55 防水标准；

－流量大；

－超静音；

－承压能力强，可达到 6kg/cm$^2$；

–316 不锈钢机轴；

－石墨／碳化硅机械密封；

－最高适用于 70$^0$C 温泉；

| Model | Voltage | Power | | Hmax (m) | Qmax (m³/h) | Port Size (mm) | Speed (r/min) |
|---|---|---|---|---|---|---|---|
| 型号 | 电压 (V) | KW | HP | 最大扬程 | 最大流量 | 管径 | 转速 |
| BLB-40 | 220V/380V 50Hz/60Hz | 3 | 4 | 18 | 48 | 90 3.0" | 2800 |
| BLB-55 | | 4 | 5.5 | 20 | 60 | | |
| BLB-75 | | 5.5 | 7.5 | 20 | 80 | | |
| BLB-100 | | 7.5 | 10 | 22 | 90 | | |
| BLB-150 | | 11 | 15 | 25 | 100 | | |

以上数据仅供参考，以每次出货产品数据为准

Above size only for reference ,pls take shipping products size as correct.



# BLB High Power Plastic Water Pump Technical Characteristics

BLB 大功率塑料水泵分解图

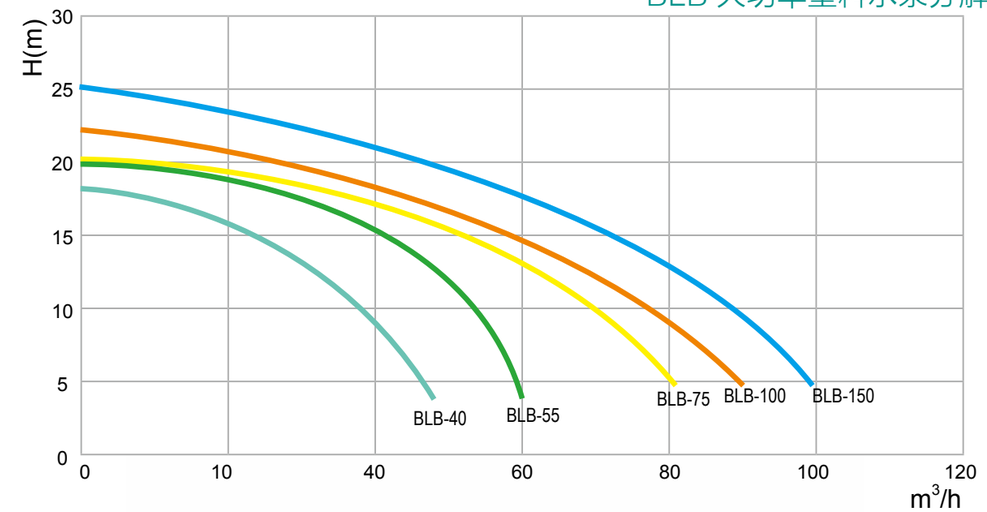


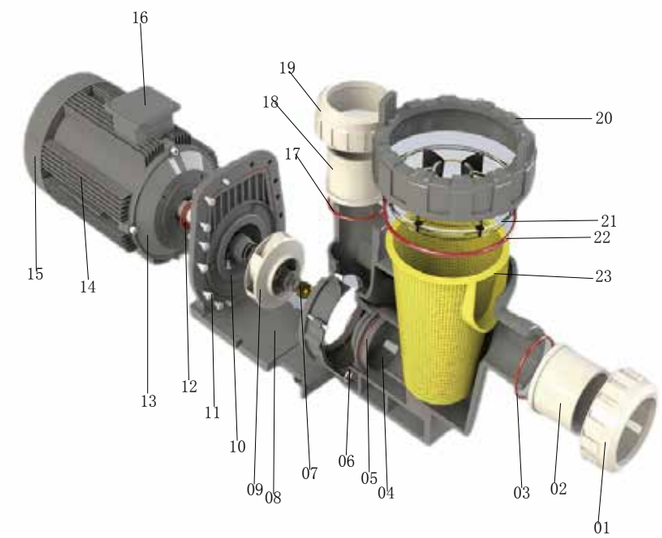


| Number | Name | | Number | Name | | Number | Name | |
|---|---|---|---|---|---|---|---|---|
| 编号 | 配件名称 | | 编号 | 配件名称 | | 编号 | 配件名称 | |
| 01 | 活接螺帽 | Union Nut | 09 | 叶轮 | Impeller | 17 | O 型密封圈 | O-ring Seal |
| 02 | 衬套 | Union Bushing | 10 | 法兰 | Flange | 18 | 衬套 | Union Bushing |
| 03 | O 型密封圈 | O-ring Seal | 11 | 螺丝? | Screw | 19 | 活接螺帽 | Union Nut |
| 04 | 内衬板 | Liner | 12 | 甩水环 | Water deflector ring | 20 | 大螺帽 | Lid Lock Ring |
| 05 | O 型密封圈 | O-ring Seal | 13 | 电机法兰 | Motor Flange | 21 | 透明盖 | Transparent Cover |
| 06 | O 型密封圈 | O-ring Seal | 14 | 电机 | Motor | 22 | O 型密封圈 | O-ring Seal |
| 07 | 螺母 | NUT | 15 | 后风罩 | Ventilation Hood | 23 | 过滤篮 | Filter Basket |
| 08 | 底座 | Base | 16 | 电机接线盒 | Junction Box | | | |

HQS 型水泵

# HQS Series Water Pump

-IP55 waterproof standard.

-Big flow rate.

-Ultra-quiet.

-Maximum working pres-sure up to 6kg/cm$^2$.

-316 stainless steel shaft.

-Graphite/ceramic mechanical seal.

-Suitable for maximum hot water°

-temperature up to 70 C.

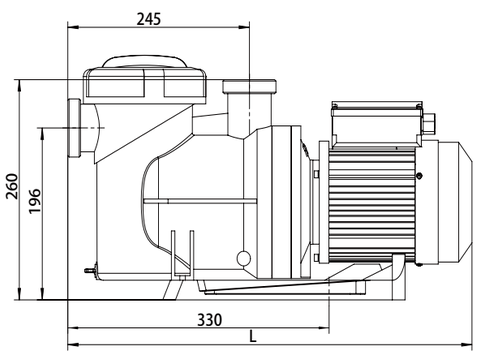


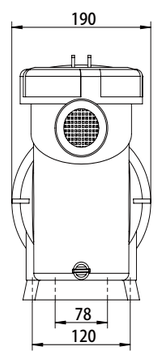


–IP55 防水标准；

－流量大；

－超静音；

－承压能力强，可达到 6kg/cm$^2$；

–316 不锈钢机轴；

－石墨／碳化硅机械密封；

－最高适用于 70$^0$C 温泉；

| Model | Voltage | Power | | Hmax (m) | Qmax (m³/h) | Port Size (mm) |
|---|---|---|---|---|---|---|
| 型号 | 电压 (V) | KW | HP | 最大扬程 | 最大流量 | 管径 |
| HQS-370 | 220V 50Hz/60Hz | 0.37 | 0.5 | 10 | 11 | 50 1.5" |
| HQS-550 | | 0.5 | 0.75 | 10 | 15 | |
| HQS-750 | | 0.75 | 1.0 | 11 | 17 | |
| HQS-1100 | | 1.1 | 1.5 | 12 | 22 | |
| HQS-1500 | | 1.5 | 2.0 | 14 | 25 | |

以上数据仅供参考，以每次出货产品数据为准

Above size only for reference ,pls take shipping products size as correct.



# HQS Series Water Pump Technical Characteristics

HQS 型水泵分解图

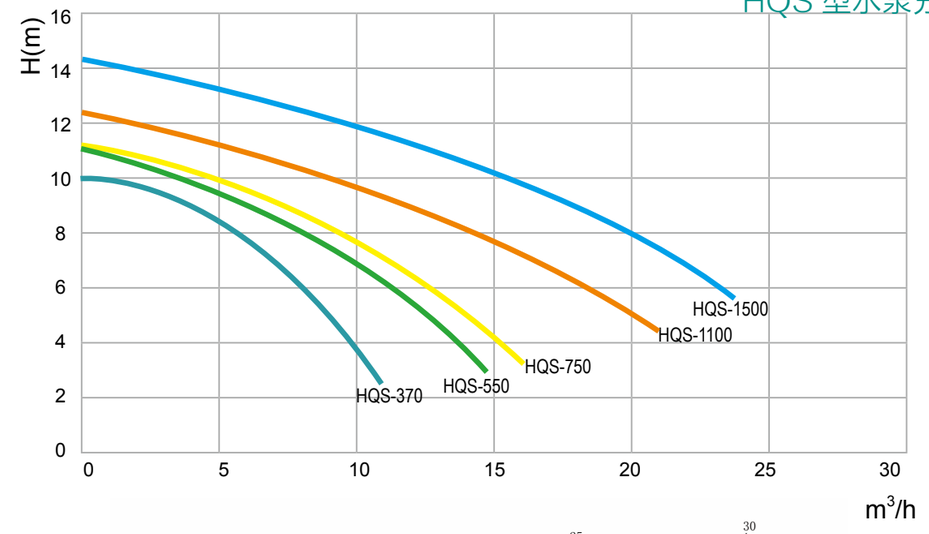


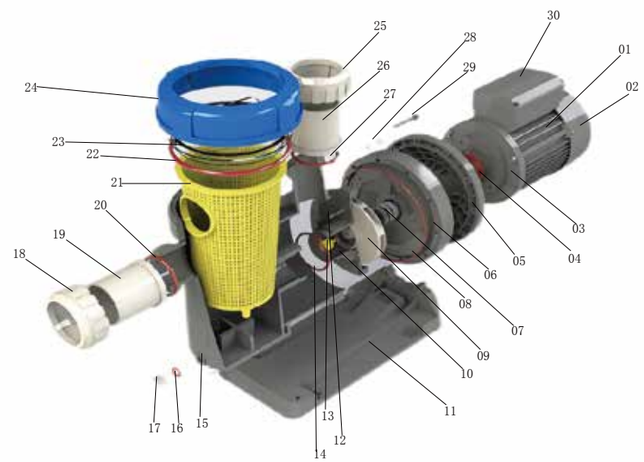


| Number | Name | | Number | Name | | Number | Name | |
|---|---|---|---|---|---|---|---|---|
| 编号 | 配件名称 | | 编号 | 配件名称 | | 编号 | 配件名称 | |
| 01 | 电机 | Motor | 11 | 底脚 | Base | 21 | 过滤篮 | Filter Basket |
| 02 | 后风罩 | Ventilation Hood | 12 | 螺丝 *2 | Screw*2 | 22 | O 型密封圈 | O-ring Seal |
| 03 | 电机法兰 | Motor Flange | 13 | 散水器 | Diffuser | 23 | 透明盖 | Transparent Cover |
| 04 | 甩水环 | water deflector ring | 14 | O 型密封圈 | O-ring Seal | 24 | 大螺帽 | Lid Lock Ring |
| 05 | 法兰盖 | Flange Cover | 15 | 泵体 | Pump Body | 25 | 活接螺帽 | Union Nut |
| 06 | 法兰 | Flange | 16 | O 型密封圈 | O-ring Seal | 26 | 衬套 | Union Bushing |
| 07 | 机械密封 | Mechanical seal | 17 | 螺栓 | Bolt | 27 | O 型密封圈 | O-ring Seal |
| 08 | O 型密封圈 | O-ring Seal | 18 | 活接螺帽 | Union Nut | 28 | 螺丝 *4 | Screw*4 |
| 09 | 叶轮 | Impeller | 19 | 衬套 | Union Bushing | 29 | 螺丝 *10 | Screw*10 |
| 10 | 止退螺丝 | Backstop Screw | 20 | O 型密封圈 | O-ring Seal | 30 | 电机接线盒 | Junction Box |

HQ 型水泵

# HQ Series Water Pump

-IP55 waterproof standard.

-Big flow rate.

-Ultra-quiet.

-Maximum working pres-sure up to 6kg/cm$^2$.

-316 stainless steel shaft.

-Graphite/ceramic mechanical seal.

-Suitable for maximum hot water°

-temperature up to 70 C.

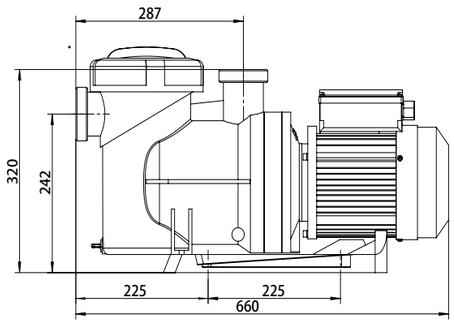


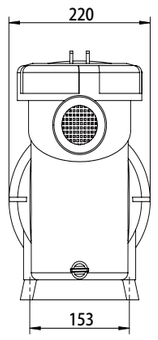


–IP55 防水标准；

－流量大；

－超静音；

－承压能力强，可达到 6kg/cm$^2$；

–316 不锈钢机轴；

－石墨／碳化硅机械密封；

－最高适用于 70$^0$C 温泉；

| Model | Voltage | Power | | Hmax (m) | Qmax (m³/h) | Port Size (mm) |
|---|---|---|---|---|---|---|
| 型号 | 电压 (V) | KW | HP | 最大扬程 | 最大流量 | 管径 |
| HQ-150 | 220V/380V 50Hz/60Hz | 1.1 | 1.5 | 18 | 30 | 63 2" |
| HQ-200 | | 1.5 | 2.0 | 19 | 35 | |
| HQ-300 | | 2.2 | 3.0 | 20 | 38 | |
| HQ-350 | 380V 50Hz/60Hz | 2.6 | 3.5 | 21 | 41 | |
| HQ-400 | | 3.0 | 4.0 | 21 | 45 | |

以上数据仅供参考，以每次出货产品数据为准

Above size only for reference ,pls take shipping products size as correct.



# HQ Series Water Pump Technical Characteristics

HQ 型水泵分解图

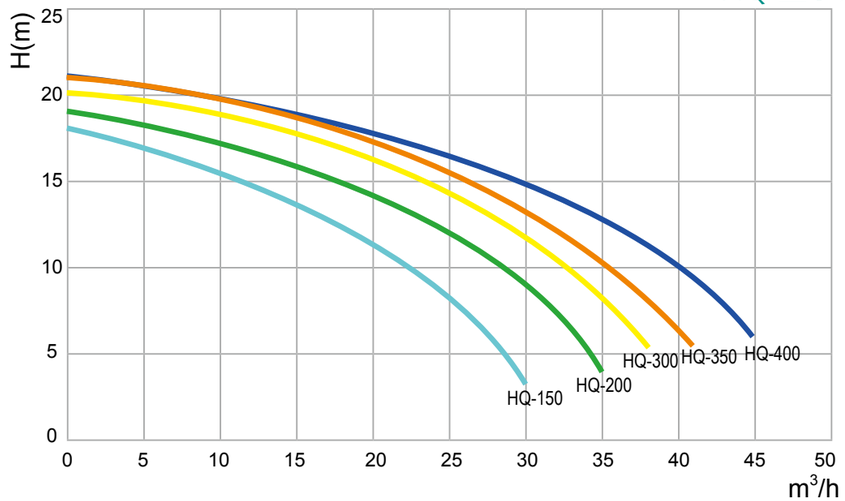


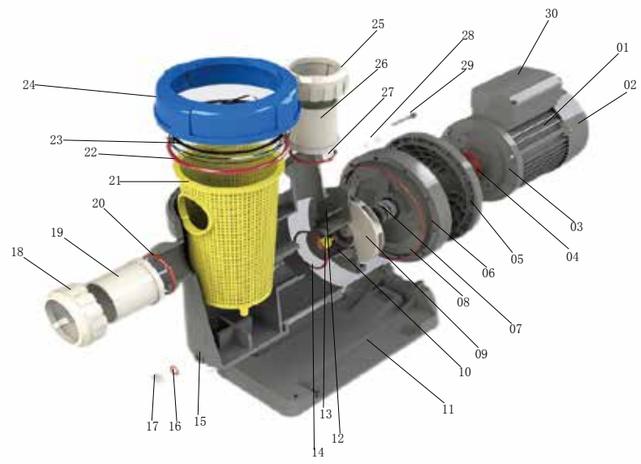


| Number | Name | | Number | Name | | Number | Name | |
|---|---|---|---|---|---|---|---|---|
| 编号 | 配件名称 | | 编号 | 配件名称 | | 编号 | 配件名称 | |
| 01 | 电机 | Motor | 11 | 底脚 | Base | 21 | 过滤篮 | Filter Basket |
| 02 | 后风罩 | Ventilation Hood | 12 | 螺丝 *2 | Screw*2 | 22 | O 型密封圈 | O-ring Seal |
| 03 | 电机法兰 | Motor Flange | 13 | 散水器 | Diffuser | 23 | 透明盖 | Transparent Cover |
| 04 | 甩水环 | water deflector ring | 14 | O 型密封圈 | O-ring Seal | 24 | 大螺帽 | Lid Lock Ring |
| 05 | 法兰盖 | Flange Cover | 15 | 泵体 | Pump Body | 25 | 活接螺帽 | Union Nut |
| 06 | 法兰 | Flange | 16 | O 型密封圈 | O-ring Seal | 26 | 衬套 | Union Bushing |
| 07 | 机械密封 | Mechanical seal | 17 | 螺栓 | Bolt | 27 | O 型密封圈 | O-ring Seal |
| 08 | O 型密封圈 | O-ring Seal | 18 | 活接螺帽 | Union Nut | 28 | 螺丝 *4 | Screw*4 |
| 09 | 叶轮 | Impeller | 19 | 衬套 | Union Bushing | 29 | 螺丝 *10 | Screw*10 |
| 10 | 止退螺丝 | Backstop Screw | 20 | O 型密封圈 | O-ring Seal | 30 | 电机接线盒 | Junction Box |

HLB 型水泵

# HLB Series Water Pump

-IP55 waterproof standard.

-Big flow rate.

-Ultra-quiet.

-Maximum working pres-sure up to 6kg/cm$^2$.

-316 stainless steel shaft.

-Graphite/ceramic mechanical seal.

-Suitable for maximum hot water°

-temperature up to 70 C.

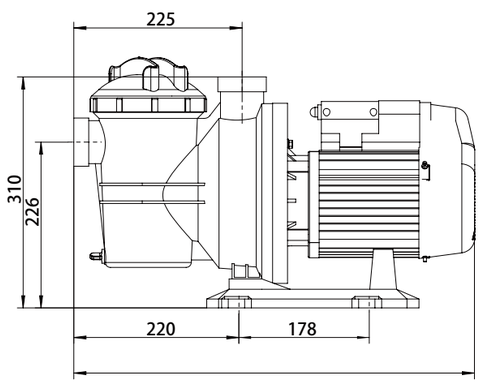


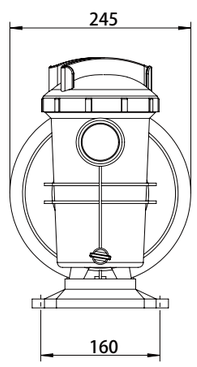


–IP55 防水标准；
– 流量大；
– 超静音；
– 承压能力强，可达到 6kg/cm$^2$；
–316 不锈钢机轴；
– 石墨 / 碳化硅机械密封；
– 最高适用于 70$^0$C 温泉；

| Model | Voltage | Power | | Hmax (m) | Qmax (m³/h) | Port Size (mm) |
|---|---|---|---|---|---|---|
| 型号 | 电压 (V) | KW | HP | 最大扬程 | 最大流量 | 管径 |
| HLB-100 | 220V 50Hz/60Hz | 0.75 | 1.0 | 13 | 17 | 50 1.5" |
| HLB-150 | | 1.1 | 1.5 | 14 | 20 | |
| HLB-200 | | 1.5 | 2.0 | 15 | 22 | |
| HLB-300 | | 2.2 | 3.0 | 15 | 25 | |

以上数据仅供参考，以每次出货产品数据为准

Above size only for reference ,pls take shipping products size as correct.



# HLB Series Water Pump Technical Characteristics

HLB 型水泵分解图

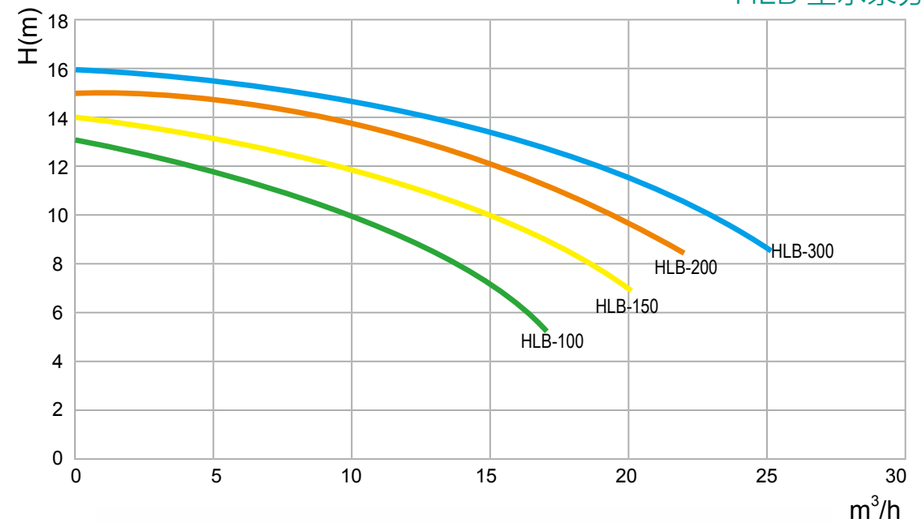


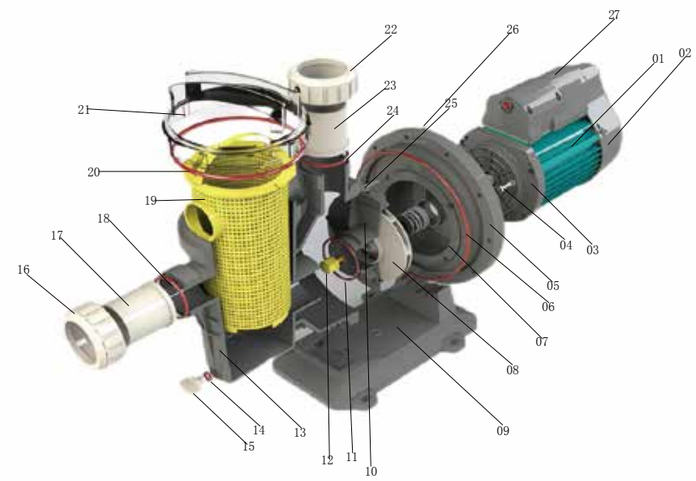


| Number | Name | | Number | Name | | Number | Name | |
|---|---|---|---|---|---|---|---|---|
| 编号 | 配件名称 | | 编号 | 配件名称 | | 编号 | 配件名称 | |
| 01 | 电机 | Motor | 11 | O 型密封圈 | O-ring Seal | 21 | 透明盖 | Transparent Cover |
| 02 | 后风罩 | Ventilation Hood | 12 | 止退螺丝 | Backstop Screw | 22 | 活接螺帽 | Union Nut |
| 03 | 电机法兰 | Motor Flange | 13 | 泵体 | Pump Body | 23 | 衬套 | Union Bushing |
| 04 | 螺丝 *3 | Screw*3 | 14 | O 型密封圈 | O-ring Seal | 24 | O 型密封圈 | O-ring Seal |
| 05 | 法兰 | Flange | 15 | 螺栓 | Bolt | 25 | 螺丝 *4 | Screw*4 |
| 06 | O 型密封圈 | O-ring Seal | 16 | 活接螺帽 | Union Nut | 26 | 螺丝 *10 | Screw*10 |
| 07 | 机械密封 | Mechanical seal | 17 | 衬套 | Union Bushing | 27 | 电机接线盒 | Junction Box |
| 08 | 叶轮 | Impeller | 18 | O 型密封圈 | O-ring Seal | | | |
| 09 | 底座 | Base | 19 | 过滤篮 | Filter Basket | | | |
| 10 | 甩水器 | water deflector ring | 20 | O 型密封圈 | O-ring Seal | | | |

HL 型水泵

# HL Series Water Pump

-IP55 waterproof standard.

-Big flow rate.

-Ultra-quiet.

-Maximum working pres-sure up to 6kg/cm$^2$.

-316 stainless steel shaft.

-Graphite/ceramic mechanical seal.

-Suitable for maximum hot water°

-temperature up to 70 C.

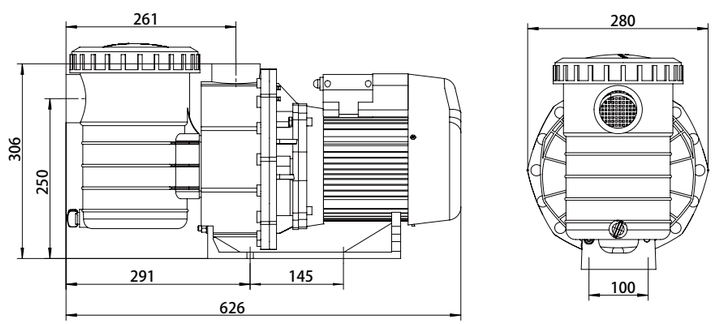


-IP55 防水标准；

－流量大；

－超静音；

－承压能力强，可达到 6kg/cm$^2$；

-316 不锈钢机轴；

－石墨／碳化硅机械密封；

－最高适用于 70$^0$C 温泉;

| Model | Voltage | Power | | Hmax (m) | Qmax (m³/h) | Port Size (mm) |
|---|---|---|---|---|---|---|
| 型号 | 电压 (V) | KW | HP | 最大扬程 | 最大流量 | 管径 |
| HL-150 | 220V/380V 50Hz/60Hz | 1.1 | 1.5 | 18 | 30 | 63 2" |
| HL-200 | | 1.5 | 2.0 | 19 | 35 | |
| HL-300 | | 2.2 | 3.0 | 20 | 38 | |
| HL-350 | | 2.6 | 3.5 | 21 | 40 | |
| HL-400 | | 3.0 | 4.0 | 22 | 43 | |

以上数据仅供参考，以每次出货产品数据为准

Above size only for reference ,pls take shipping products size as correct.



# HL Series Water Pump Technical Characteristics

HL 型水泵分解图

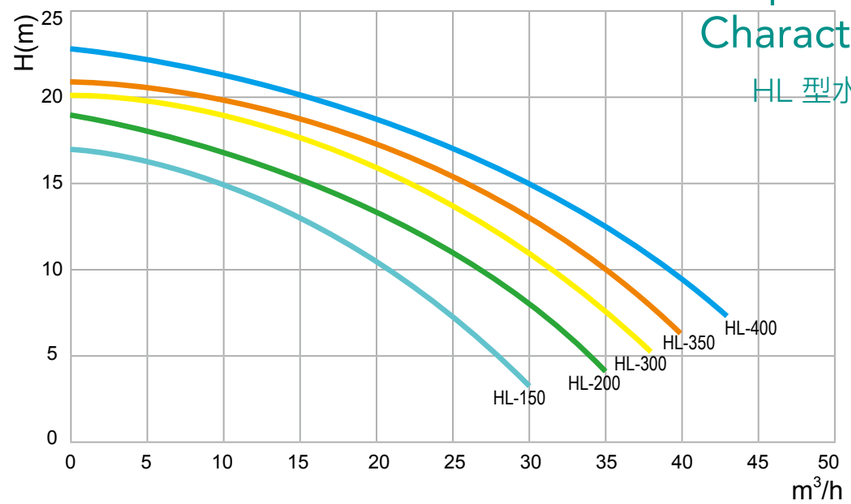


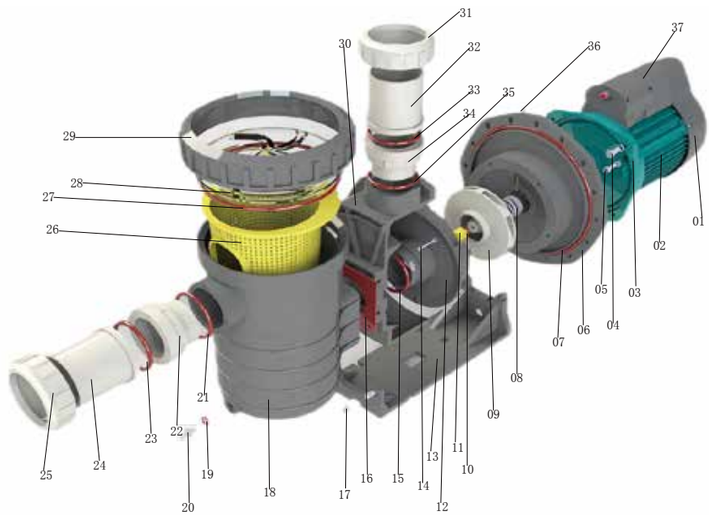

| Number | Name | | Number | Name | | Number | Name | |
|---|---|---|---|---|---|---|---|---|
| 编号 | 配件名称 | | 编号 | 配件名称 | | 编号 | 配件名称 | |
| 01 | 后风罩 | Ventilation Hood | 14 | 螺丝 *5 | Screw*5 | 27 | O 型密封圈 | O-ring Seal |
| 02 | 电机 | Motor | 15 | O 型密封圈 | O-ring Seal | 28 | 透明盖 | Transparent Cover |
| 03 | 电机法兰 | Motor Flange | 16 | 密封垫 | Seal | 29 | 大螺帽 | Lid Lock Ring |
| 04 | 螺丝 *4 | Screw*4 | 17 | 螺帽 | NUT | 30 | 泵体 | Pump Body |
| 05 | 螺丝 *3 | Screw*3 | 18 | 泵体 | Pump Body | 31 | 活接螺帽 | Union Nut |
| 06 | 法兰 | Flange | 19 | O 型密封圈 | O-ring Seal | 32 | 衬套 | Union Bushing |
| 07 | O 型密封圈 | O-ring Seal | 20 | 螺栓 | Bolt | 33 | O 型密封圈 | O-ring Seal |
| 08 | 机械密封 | Mechanical seal | 21 | O 型密封圈 | O-ring Seal | 34 | 活接 | Union |
| 09 | 叶轮 | Impeller | 22 | 活接 | Union | 35 | O 型密封圈 | O-ring Seal |
| 10 | O 型密封圈 | O-ring Seal | 23 | O 型密封圈 | O-ring Seal | 36 | 螺丝 *16 | Screw*16 |
| 11 | 止退螺丝 | Backstop Screw | 24 | 衬套 | Union Bushing | 37 | 电机接线盒 | Junction Box |
| 12 | 散水器 | diffuser | 25 | 活接螺帽 | Union Nut | | | |
| 13 | 底脚 | Base | 26 | 过滤篮 | Filter Basket | | | |

HLA 型水泵

# HLA Series Water Pump

-IP55 waterproof standard.

-Big flow rate.

-Ultra-quiet.

-Maximum working pres-sure up to 6kg/cm$^2$.

-316 stainless steel shaft.

-Graphite/ceramic mechanical seal.

-Suitable for maximum hot water°

-temperature up to 70 C.

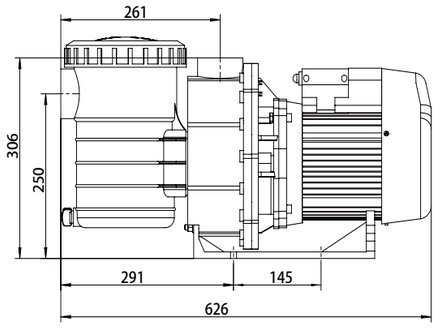


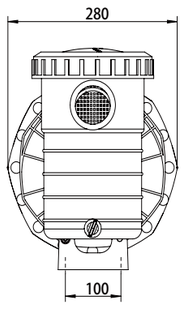


–IP55 防水标准；
－流量大；
－超静音；
－承压能力强，可达到 6kg/cm$^2$；
–316 不锈钢机轴；
－石墨／碳化硅机械密封；
－最高适用于 70$^0$C 温泉；

| Model | Voltage | Power | | Hmax (m) | Qmax (m³/h) | Port Size (mm) |
|---|---|---|---|---|---|---|
| 型号 | 电压 (V) | KW | HP | 最大扬程 | 最大流量 | 管径 |
| HLA-200 | 220V | 1.5 | 2.0 | 19 | 28 | 63 2" |
| HLA-300 | 50Hz/60Hz | 2.2 | 3.0 | 20 | 34 | |

以上数据仅供参考，以每次出货产品数据为准

Above size only for reference ,pls take shipping products size as correct.



# HLA Series Water Pump Technical Characteristics

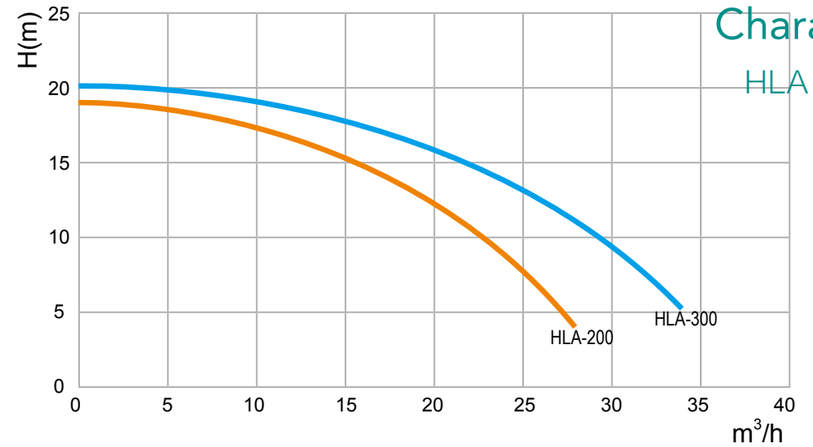


HLA 型水泵分解图

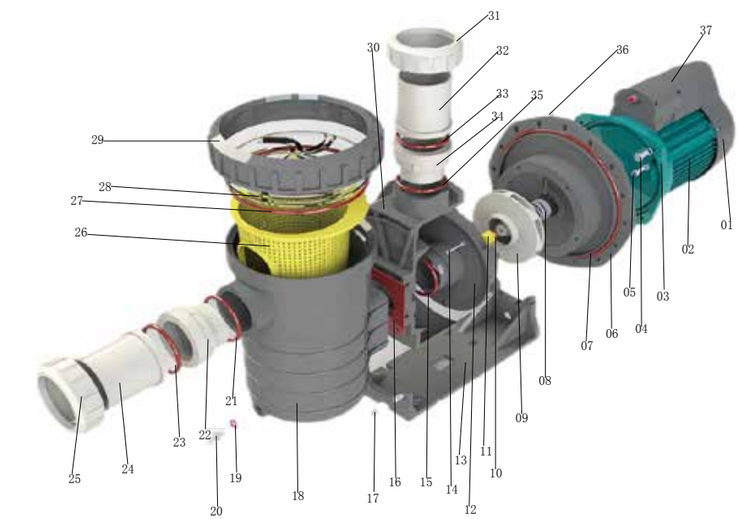


| Number | Name | | Number | Name | | Number | Name | |
|---|---|---|---|---|---|---|---|---|
| 编号 | 配件名称 | | 编号 | 配件名称 | | 编号 | 配件名称 | |
| 01 | 后风罩 | Ventilation Hood | 14 | 螺丝 *5 | Screw*5 | 27 | O 型密封圈 | O-ring Seal |
| 02 | 电机 | Motor | 15 | O 型密封圈 | O-ring Seal | 28 | 透明盖 | Transparent Cover |
| 03 | 电机法兰 | Motor Flange | 16 | 密封垫 | Seal | 29 | 大螺帽 | Lid Lock Ring |
| 04 | 螺丝 *4 | Screw*4 | 17 | 螺帽 | NUT | 30 | 泵体 | Pump Body |
| 05 | 螺丝 *3 | Screw*3 | 18 | 泵体 | Pump Body | 31 | 活接螺帽 | Union Nut |
| 06 | 法兰 | Flange | 19 | O 型密封圈 | O-ring Seal | 32 | 衬套 | Union Bushing |
| 07 | O 型密封圈 | O-ring Seal | 20 | 螺栓 | Bolt | 33 | O 型密封圈 | O-ring Seal |
| 08 | 机械密封 | Mechanical seal | 21 | O 型密封圈 | O-ring Seal | 34 | 活接 | Union |
| 09 | 叶轮 | Impeller | 22 | 活接 | Union | 35 | O 型密封圈 | O-ring Seal |
| 10 | O 型密封圈 | O-ring Seal | 23 | O 型密封圈 | O-ring Seal | 36 | 螺丝 *16 | Screw*16 |
| 11 | 止退螺丝 | Backstop Screw | 24 | 衬套 | Union Bushing | 37 | 电机接线盒 | Junction Box |
| 12 | 散水器 | diffuser | 25 | 活接螺帽 | Union Nut | | | |
| 13 | 底脚 | Base | 26 | 过滤篮 | Filter Basket | | | |

HLD 型水泵

# HLD Series Water Pump

-IP55 waterproof standard.

-Big flow rate.

-Ultra-quiet.

-Maximum working pres-sure up to 6kg/cm$^2$.

-316 stainless steel shaft.

-Graphite/ceramic mechanical seal.

-Suitable for maximum hot water°

-temperature up to 70 C.

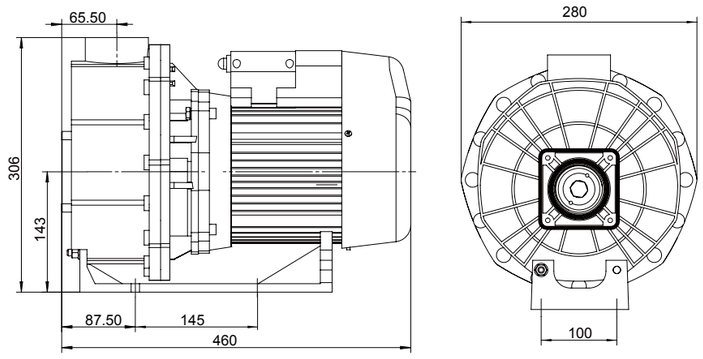


–IP55 防水标准；

－流量大；

－超静音；

－承压能力强，可达到 6kg/cm$^2$；

–316 不锈钢机轴；

－石墨／碳化硅机械密封；

－最高适用于 70$^0$C 温泉;

| Model | Voltage | Power | | Hmax (m) | Qmax (m³/h) | Port Size (mm) |
|---|---|---|---|---|---|---|
| 型号 | 电压 (V) | KW | HP | 最大扬程 | 最大流量 | 管径 |
| HLD-150 | 220V/50Hz | 1.1 | 1.5 | 18 | 30 | 63 2" |
| HLD-200 | 220V/380V/50Hz | 1.5 | 2.0 | 19 | 35 | |
| HLD-300 | | 2.2 | 3.0 | 20 | 38 | |
| HLD-350 | | 2.6 | 3.5 | 21 | 40 | |
| HLD-400 | 380V/50Hz | 3.0 | 4.0 | 22 | 48 | |

以上数据仅供参考，以每次出货产品数据为准

Above size only for reference ,pls take shipping products size as correct.



# HLD Series Water Pump Technical Characteristics

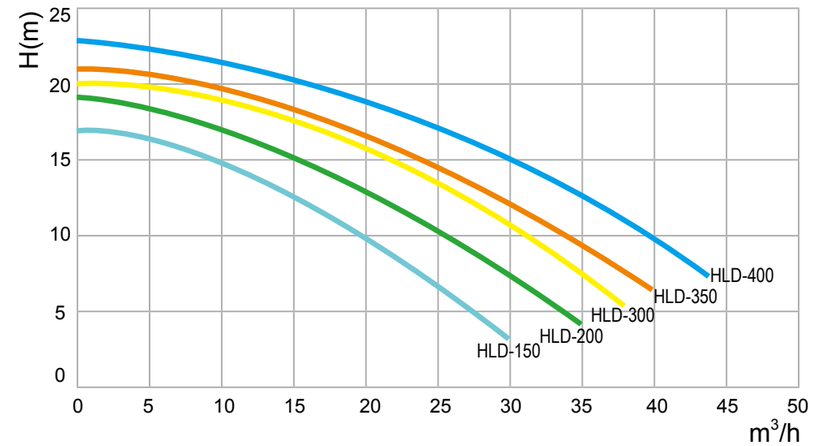


HLD 型水泵分解图

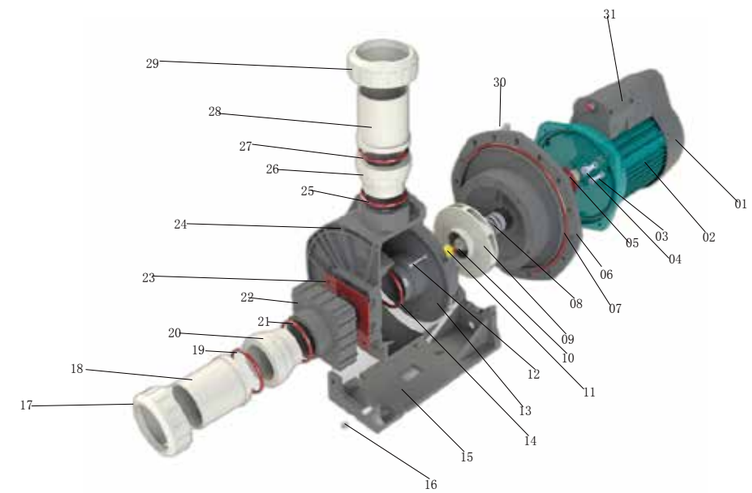


| Number | Name | | Number | Name | | Number | Name | |
|---|---|---|---|---|---|---|---|---|
| 编号 | 配件名称 | | 编号 | 配件名称 | | 编号 | 配件名称 | |
| 01 | 后风罩 | Ventilation Hood | 11 | 止退螺丝 | Backstop Screw | 21 | O 型密封圈 | O-ring Seal |
| 02 | 电机 | Motor | 12 | 螺丝 *5 | Screw*5 | 22 | 泵头 | Pump head |
| 03 | 螺丝 *3 | Screw*3 | 13 | 散水器 | diffuser | 23 | 密封垫 | seal |
| 04 | 螺丝 *4 | Screw*4 | 14 | O 型密封圈 | O-ring Seal | 24 | 桶体 | Filter VAT |
| 05 | 甩水环 | water deflector ring | 15 | 底脚 | Base | 25 | O 型密封圈 | O-ring Seal |
| 06 | 法兰 | Flange | 16 | 螺丝 *2 | Screw*2 | 26 | 活接 | Union |
| 07 | O 型密封圈 | O-ring Seal | 17 | 活接螺帽 | Union Nut | 27 | O 型密封圈 | O-ring Seal |
| 08 | 机械密封 | Mechanical seal | 18 | 衬套 | Union Bushing | 28 | 衬套 | Union Bushing |
| 09 | 叶轮 | Impeller | 19 | O 型密封圈 | O-ring Seal | 29 | 活接螺帽 | Union Nut |
| 10 | O 型密封圈 | O-ring Seal | 20 | 活接 | Union | 30 | 螺丝 *16 | Screw*16 |
| | | | | | | 31 | 电机接线盒 | Junction Box |

ELS 型水泵

# ELS Series Water Pump

-IP55 waterproof standard.

-Big flow rate.

-Ultra-quiet.

-Maximum working pres-sure up to 6kg/cm$^2$.

-316 stainless steel shaft.

-Graphite/ceramic mechanical seal.

-Suitable for maximum hot water°

-temperature up to 70 C.

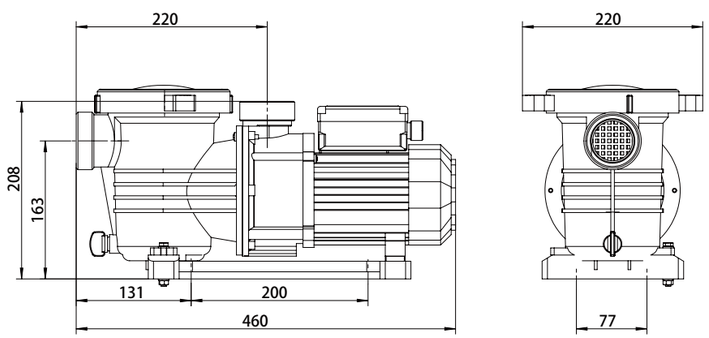


–IP55 防水标准；

－流量大；

－超静音；

－承压能力强，可达到 6kg/cm$^2$；

–316 不锈钢机轴；

－石墨／碳化硅机械密封；

－最高适用于 70$^0$C 温泉;

| Model | Voltage | Power | | Hmax (m) | Qmax (m³/h) | Port Size (mm) |
|---|---|---|---|---|---|---|
| 型号 | 电压 (V) | KW | HP | 最大扬程 | 最大流量 | 管径 |
| ELS-180 | 220V/50Hz/60Hz | 0.18 | 0.25 | 6 | 8 | 50 1.5" |
| ELS-250 | | 0.25 | 0.35 | 8 | 10 | |
| ELS-370 | | 0.37 | 0.5 | 10 | 12 | |
| ELS-550 | | 0.55 | 0.75 | 10 | 14 | |
| ELS-750 | | 0.75 | 1.0 | 10 | 16 | |
| ELS-900 | | 0.9 | 1.2 | 13 | 18 | |
| ELS-1000 | | 1.1 | 1.5 | 13 | 20 | |

以上数据仅供参考，以每次出货产品数据为准

Above size only for reference ,pls take shipping products size as correct.



# ELS Series Water Pump Technical Characteristics

ELS 型水泵分解图

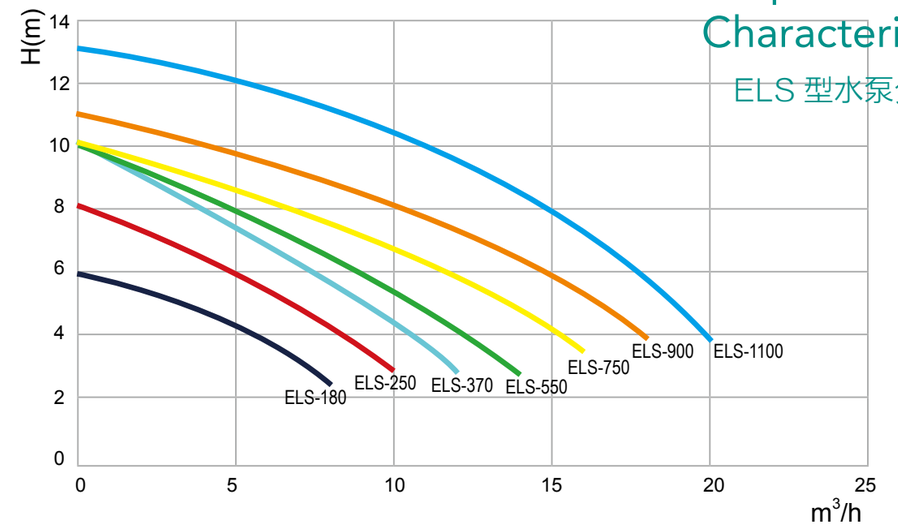


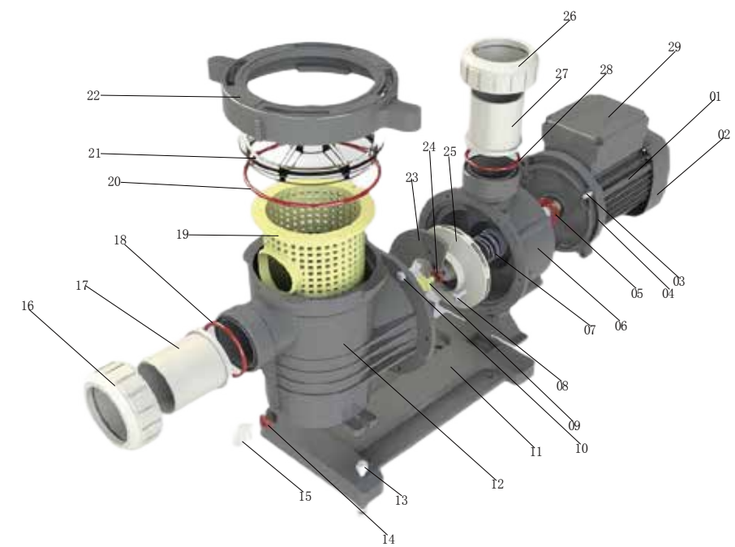


| Number | Name | | Number | Name | | Number | Name | |
|---|---|---|---|---|---|---|---|---|
| 编号 | 配件名称 | | 编号 | 配件名称 | | 编号 | 配件名称 | |
| 01 | 电机 | Motor | 11 | 底座 | Base | 21 | 透明盖 | Transparent Cover |
| 02 | 后风罩 | Ventilation Hood | 12 | 桶体 | Filter VAT | 22 | 大螺帽 | Lid Lock Ring |
| 03 | 螺丝 *4 | Screw*4 | 13 | 螺丝 *2 | Screw*2 | 23 | 内衬板 | Liner |
| 04 | 电机法兰 | Motor Flange | 14 | O 型密封圈 | O-ring Seal | 24 | O 型密封圈 | O-ring Seal |
| 05 | O 型密封圈 | O-ring Seal | 15 | 螺栓 | Bolt | 25 | 叶轮 | Impeller |
| 06 | 泵体 | Pump Body | 16 | 活接螺母 | Union Nut | 26 | 活接螺母 | Union Nut |
| 07 | 机械密封 | Mechanical seal | 17 | 衬套 | Union Bushing | 27 | 衬套 | Union Bushing |
| 08 | 螺丝 *4 | Screw*4 | 18 | O 型密封圈 | O-ring Seal | 28 | O 型密封圈 | O-ring Seal |
| 09 | 止退螺丝 | Backstop Screw | 19 | 过滤篮 | Filter Basket | 29 | 电机接线盒 | Junction Box |
| 10 | 螺丝 *6 | Screw*6 | 20 | O 型密封圈 | O-ring Seal | | | |

SUP 大功率塑料水泵

# SUP High Power Plastic Water Pump

- A new generation of silent water pump.
- Big flow rate.
- Ultra-quiet.（1450rpm）
- Maximum working pres-sure up to 6kg/cm² .
- Energy saving and power saving.
- IP55 waterproof standard.
- Graphite/ceramic mechanical seal.
- Suitable for maximum hot water temperature up to 70°C.
- Suitable for aquariums, water parks, hot spring spas, etc.

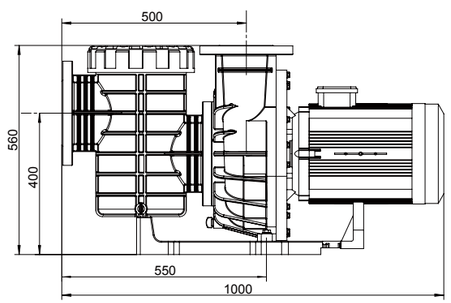


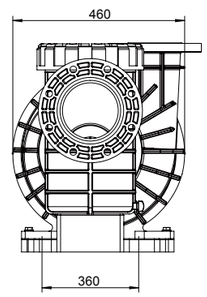


－新一代静音型水泵；
－流量大；
－超静音（1450 转）；
－承压能力强，可达到 6kg/cm²；
－节能省电；
－ IP55 防水标准；
－最高适用于 70°c 温泉；
－特殊密封结构及材料配置；
－适用与海洋馆、 水上乐园、温泉水疗等；

| Model | Voltage | Power | | Hmax (m) | Qmax (m³/h) | Port Size (mm) | Speed (r/min) |
|---|---|---|---|---|---|---|---|
| 型号 | 电压 (V) | KW | HP | 最大扬程 | 最大流量 | 管径 | 转速 |
| NUP-550 | 380V 50Hz/60Hz | 4.0 | 5.5 | 20 | 72 | Inlet:100 Outlet:80 | 1450 2850 |
| NUP-750 | | 5.5 | 7.5 | 21 | 88 | | |
| SUP-55 | | 4.0 | 5.5 | 16 | 83 | | 1450 |
| SUP-75 | | 5.5 | 7.5 | 17 | 106 | | |
| SUP-100 | | 7.5 | 10 | 16 | 180 | Inlet:150 Outlet:125 | |
| SUP-150 | | 11 | 15 | 17 | 200 | | |
| SUP-200 | | 15 | 20 | 18 | 220 | | |
| SUP-250 | | 18.5 | 25 | 18 | 240 | | |
| SUP-300 | | 22 | 30 | 18 | 271 | | |

以上数据仅供参考，以每次出货产品数据为准

Above size only for reference ,pls take shipping products size as correct.



# SUP High Power Plastic Water Pump Technical Characteristics

SUP 大功率塑料水泵分解图

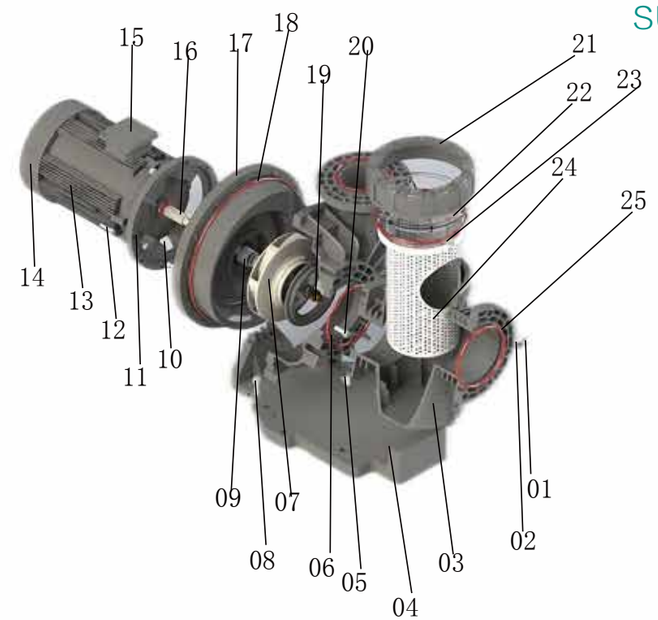


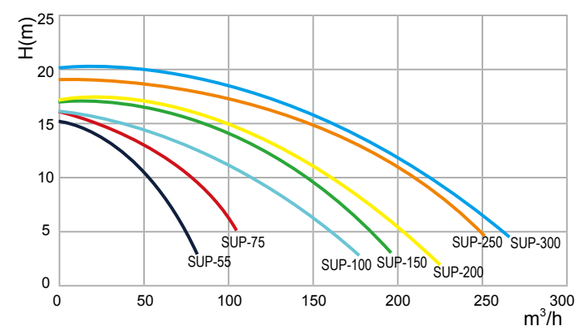


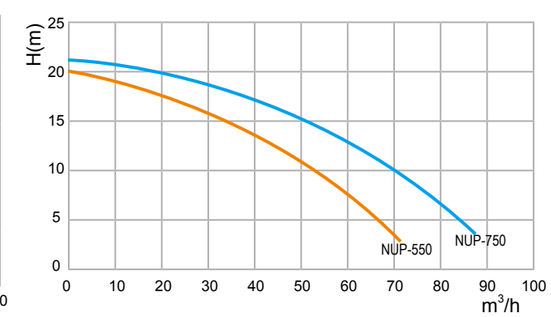


| Number | Name | | Number | Name | | Number | Name | |
|---|---|---|---|---|---|---|---|---|
| 编号 | 配件名称 | | 编号 | 配件名称 | | 编号 | 配件名称 | |
| 01 | 螺栓 | Bolt | 11 | 电机法兰 | Motor Flange | 21 | 大螺帽 | Lid Lock Ring |
| 02 | O 型密封圈 | O-ring Seal | 12 | 螺丝 *4 | Screw*4 | 22 | 透明盖 | Transparent Cover |
| 03 | 泵体 | Pump Body | 13 | 电机 | Motor | 23 | O 型密封圈 | O-ring Seal |
| 04 | 底座 | Base | 14 | 后风罩 | Ventilation Hood | 24 | 过滤篮 | Filter Basket |
| 05 | 螺栓 | Bolt | 15 | 电机接线盒 | Junction Box | 25 | O 型密封圈 | O-ring Seal |
| 06 | O 型密封圈 | O-ring Seal | 16 | 电机轴 | Motor shaft | | | |
| 07 | 叶轮 | Impeller | 17 | 法兰 | Flange | | | |
| 08 | 螺丝 *2 | Screw*2 | 18 | O 型密封圈 | O-ring Seal | | | |
| 09 | 机械密封 | Mechanical seal | 19 | 螺母 | NUT | | | |
| 10 | 甩水环 | water deflector ring | 20 | 螺丝 *8 | Screw*8 | | | |

SUP1 大功率塑料水泵

# SUP1 High Power Plastic Water Pump

- A new generation of silent water pump.
- Big flow rate.
- Ultra-quiet.（1450rpm）
- Maximum working pres-sure up to 6kg/cm² .
- Energy saving and power saving.
- IP55 waterproof standard.
- Graphite/ceramic mechanical seal.
- Suitable for maximum hot water temperature up to 70°C.
- Suitable for aquariums, water parks, hot spring spas, etc.

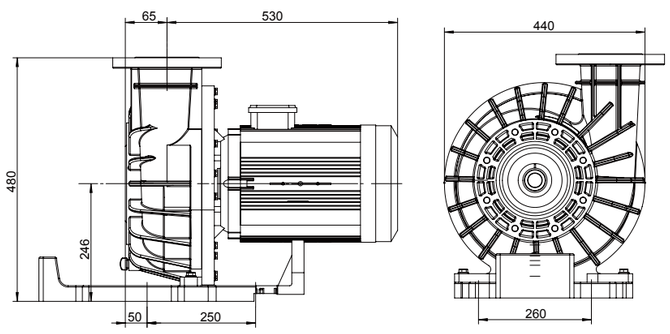


－新一代静音型水泵；
－流量大；
－超静音（1450 转）；
－承压能力强，可达到 6kg/cm²；
－节能省电；
－ IP55 防水标准；
－最高适用于 70⁰c 温泉；
－特殊密封结构及材料配置；
－适用与海洋馆、 水上乐园、温泉水疗等；

| Model | Voltage | Power | | Hmax (m) | Qmax (m³/h) | Port Size (mm) | Speed (r/min) |
|---|---|---|---|---|---|---|---|
| 型号 | 电压 (V) | KW | HP | 最大扬程 | 最大流量 | 管径 | 转速 |
| NUP1-550 | 380V 50Hz/60Hz | 4.0 | 5.5 | 20 | 72 | Inlet:100 Outlet:80 | 1450 2850 |
| NUP1-750 | | 5.5 | 7.5 | 21 | 88 | | |
| SUP1-55 | | 4.0 | 5.5 | 16 | 83 | | 1450 |
| SUP1-75 | | 5.5 | 7.5 | 17 | 106 | | |
| SUP1-100 | | 7.5 | 10 | 16 | 180 | Inlet:150 Outlet:125 | |
| SUP1-150 | | 11 | 15 | 17 | 200 | | |
| SUP1-200 | | 15 | 20 | 18 | 220 | | |
| SUP1-250 | | 18.5 | 25 | 18 | 240 | | |
| SUP1-300 | | 22 | 30 | 18 | 271 | | |

以上数据仅供参考，以每次出货产品数据为准

Above size only for reference ,pls take shipping products size as correct.



# SUP1 High Power Plastic Water Pump Technical Characteristics

SUP1 大功率塑料水泵分解图

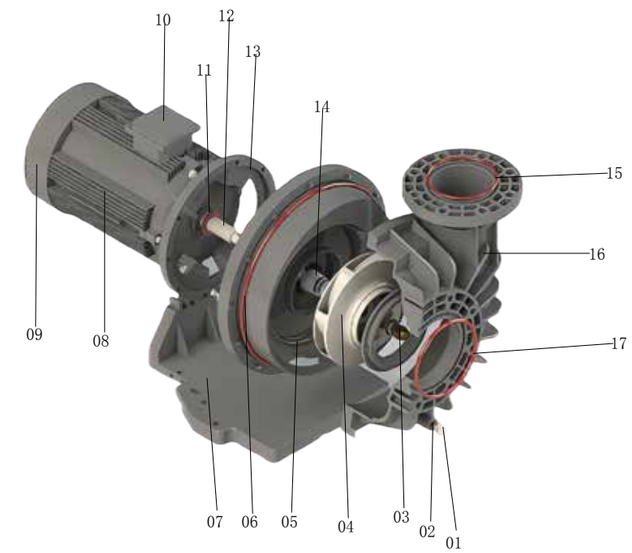


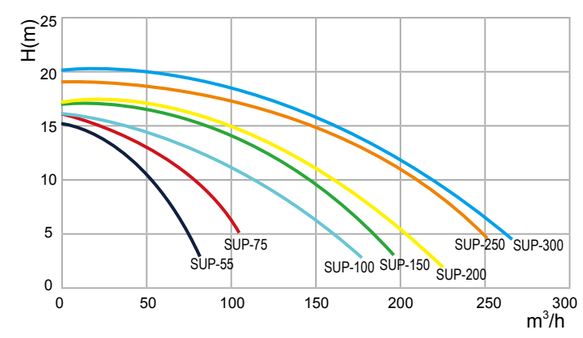


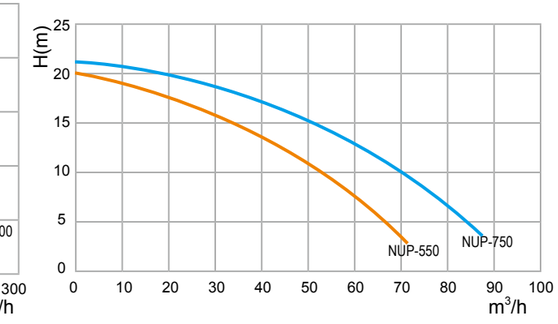


| Number | Name | | Number | Name | | Number | Name | |
|---|---|---|---|---|---|---|---|---|
| 编号 | 配件名称 | | 编号 | 配件名称 | | 编号 | 配件名称 | |
| 01 | 螺栓 | Bolt | 07 | 底脚 | Base | 13 | 电机法兰 | Motor Flange |
| 02 | O 型密封圈 | O-ring Seal | 08 | 电机 | Motor | 14 | 机械密封 | Mechanical seal |
| 03 | 螺母 | NUT | 09 | 后风罩 | Ventilation Hood | 15 | O 型密封圈 | O-ring Seal |
| 04 | 叶轮 | Impeller | 10 | 电机接线盒 | Junction Box | 16 | 泵体 | Pump Body |
| 05 | 法兰 | Flange | 11 | 甩水环 | water deflector ring | 17 | O 型密封圈 | O-ring Seal |
| 06 | O 型密封圈 | O-ring Seal | 12 | 电机轴 | Motor shaft | | | |

SUN 大功率塑料水泵

# SUN High Power Plastic Water Pump

- A new generation of silent water pump.
- Big flow rate.
- Ultra-quiet.（1450rpm）
- Maximum working pres-sure up to 6kg/cm² .
- Energy saving and power saving.
- IP55 waterproof standard.
- Graphite/ceramic mechanical seal.
- Suitable for maximum hot water

temperature up to 70°C.

- Suitable for aquariums, water parks, hot spring spas, etc.

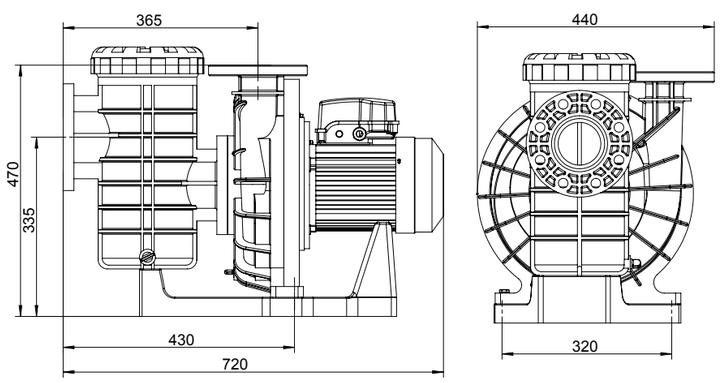


－新一代静音型水泵；
－流量大；
－超静音（1450 转）；
－承压能力强，可达到 6kg/cm²；
－节能省电；
－ IP55 防水标准；
－最高适用于 70⁰c 温泉；
－特殊密封结构及材料配置；
－适用与海洋馆、 水上乐园、
温泉水疗等；

| Model | Voltage | Power | | Hmax (m) | Qmax (m³/h) | Port Size (mm) | Speed (r/min) |
|---|---|---|---|---|---|---|---|
| 型号 | 电压 (V) | KW | HP | 最大扬程 | 最大流量 | 管径 | 转速 |
| SUN-200 | 380V 50Hz/60Hz | 1.5 | 2.0 | 16 | 36 | Inlet:80 Outlet:63 | 1450 |
| SUN-300 | | 2.2 | 3.0 | 17 | 40 | | |
| SUN-400 | | 3.0 | 4.0 | 19 | 50 | | |

以上数据仅供参考，以每次出货产品数据为准

Above size only for reference ,pls take shipping products size as correct.



# SUN High Power Plastic Water Pump Technical Characteristics

SUN 大功率塑料水泵分解图

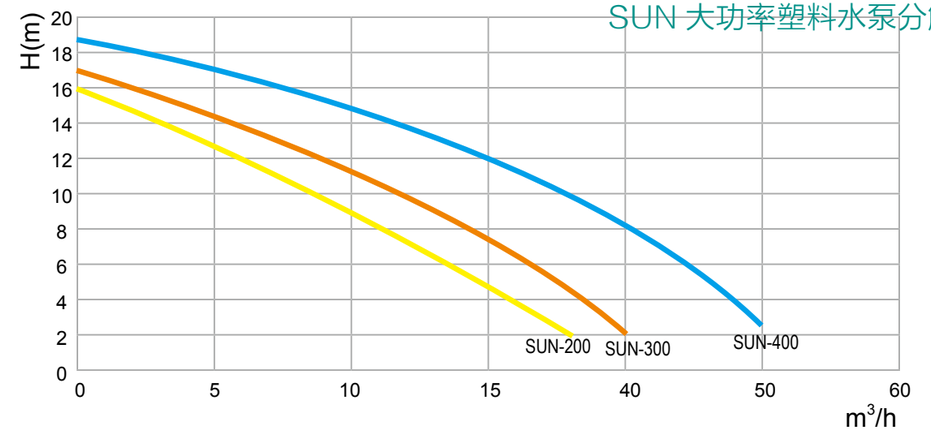


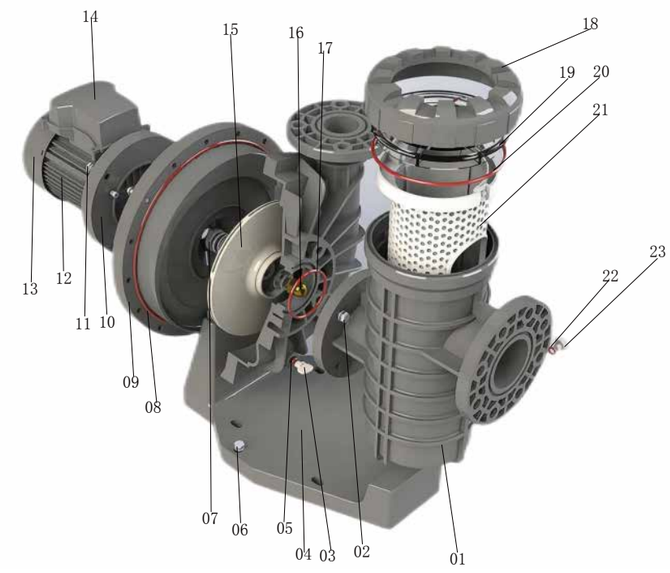


| Number | Name | | Number | Name | | Number | Name | |
|---|---|---|---|---|---|---|---|---|
| 编号 | 配件名称 | | 编号 | 配件名称 | | 编号 | 配件名称 | |
| 01 | 泵体 | Pump Body | 09 | 法兰 | Flange | 17 | O 型密封圈 | O-ring Seal |
| 02 | 螺丝 *4 | Screw*4 | 10 | 电机法兰 | Motor Flange | 18 | 大螺帽 | Lid Lock Ring |
| 03 | 螺栓 | Bolt | 11 | 螺丝 *4 | Screw*4 | 19 | 透明盖 | Transparent Cover |
| 04 | 底脚 | Base | 12 | 电机 | Motor | 20 | O 型密封圈 | O-ring Seal |
| 05 | O 型密封圈 | O-ring Seal | 13 | 后风罩 | Ventilation Hood | 21 | 过滤篮 | Filter Basket |
| 06 | 螺丝 *2 | Screw*2 | 14 | 电机接线盒 | Junction Box | 22 | O 型密封圈 | O-ring Seal |
| 07 | 机械密封 | Mechanical seal | 15 | 叶轮 | Impeller | 23 | 螺栓 | Bolt |
| 08 | O 型密封圈 | O-ring Seal | 16 | 螺母 | NUT | | | |

FD 系列铸铁泵

# FD Series Cast Iron Water Pump

-IP55 waterproof standard.

-Big flow rate.

-Ultra-quiet.

-Maximum working pres-sure up to

6kg/cm$^2$.

-316 stainless steel shaft.

-Graphite/ceramic mechanical seal.

-Suitable for maximum hot water°

-temperature up to 70 C.

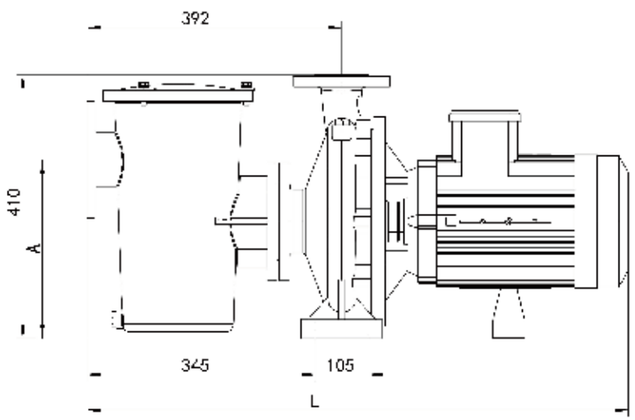


–IP55 防水标准；

－流量大；

－超静音；

－承压能力强，可达到 6kg/cm$^2$；

–316 不锈钢机轴；

－石墨／碳化硅机械密封；

－最高适用于 70$^0$C 温泉；

| Model | Voltage (V) | Power | | Hmax (m) | Qmax (m³/h) | Motor Speed (r/min) | Port Size (mm) | Inlet Pipe Flange (mm) | Outlet Pipe Diameter (mm) | Outlet Pipe Flange (mm) |
|---|---|---|---|---|---|---|---|---|---|---|
| 型号 | 电压 | KW | HP | 最大扬程 | 最大流量 | 电机转数 | 进出水口径 | 进水口法兰 | 出水口径 | 出水口法兰 |
| FD-40 | 380V/50Hz | 3.0 | 4.0 | 14 | 57 | 1450 | Φ80 | 4-Φ12 Φ90 | Φ63 | 4-Φ18 Φ75 |
| FD-55 | | 4.0 | 5.5 | 20 | 66 | | | | | |
| FD-75 | | 5.5 | 7.5 | 22 | 79 | | | | | |
| FD-100 | | 7.5 | 10 | 22 | 120 | | Φ100 | 8-Φ18 Φ110 | Φ80 | 4-Φ18 Φ90 |
| FD-150 | | 11 | 15 | 23 | 129 | | | | | |

以上数据仅供参考，以每次出货产品数据为准

Above size only for reference ,pls take shipping products size as correct.



# FD Exploded View Of Series Cast Iron Water Pump Characteristics

# FD 系列铸铁泵分解图

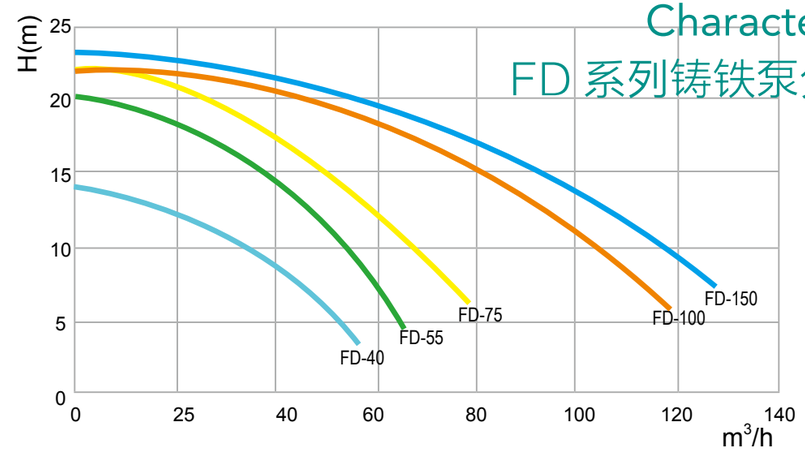



| Number | Name | | Number | Name | | Number | Name | |
|---|---|---|---|---|---|---|---|---|
| 编号 | 配件名称 | | 编号 | 配件名称 | | 编号 | 配件名称 | |
| 01 | 桶体盖 | Filter VAT cover | 09 | 螺塞 | PLUG | 17 | 后风罩 | Ventilation Hood |
| 02 | O 型密封圈 | O-ring Seal | 10 | O 型密封圈 | O-ring Seal | 18 | 螺丝 *10 | Screw*10 |
| 03 | 过滤篮 | Filter Basket | 11 | 泵体 | Pump Body | 19 | 电机接线盒 | Junction Box |
| 04 | 桶体 | Filter VAT | 12 | 叶轮 | Impeller | 20 | 甩水环 | water deflector ring |
| 05 | O 型密封圈 | O-ring Seal | 13 | O 型密封圈 | O-ring Seal | 21 | 垫圈 | gasket |
| 06 | 螺塞 | PLUG | 14 | 法兰 | Flange | 22 | 弹性垫圈 | elastic gasket |
| 07 | 螺丝 *4 | Screw*4 | 15 | 螺丝 *4 | Screw*4 | 23 | 螺母 | NUT |
| 08 | 密封圈 | Seal | 16 | 电机 | Motor | 24 | 螺丝 *3 | Screw*3 |

FDU 系列铸铁泵

# FDU Series Cast Iron Water Pump

-IP55 waterproof standard.

-Big flow rate.

-Ultra-quiet.

-Maximum working pres-sure up to 6kg/cm$^2$.

-316 stainless steel shaft.

-Graphite/ceramic mechanical seal.

-Suitable for maximum hot water°

-temperature up to 70 C.

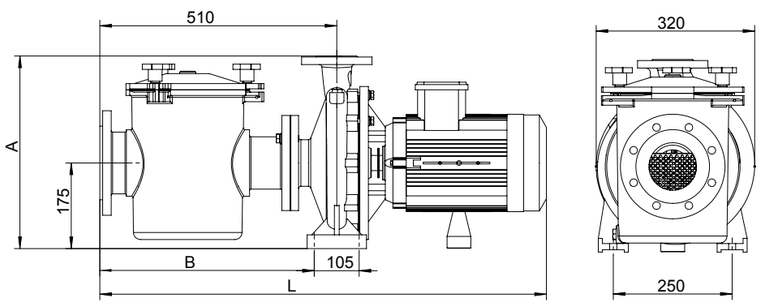


–IP55 防水标准；

– 流量大；

– 超静音；

– 承压能力强，可达到 6kg/cm$^2$；

–316 不锈钢机轴；

– 石墨 / 碳化硅机械密封；

– 最高适用于 70$^0$C 温泉；

| Model | Voltage (V) | Power | | Hmax (m) | Qmax (m³/h) | Motor Speed (r/min) | Port Size (mm) | Inlet Pipe Flange (mm) | Outlet Pipe Diameter (mm) | Outlet Pipe Flange (mm) |
|---|---|---|---|---|---|---|---|---|---|---|
| 型号 | 电压 | KW | HP | 最大扬程 | 最大流量 | 电机转数 | 进出水口径 | 进水口法兰 | 出水口径 | 出水口法兰 |
| FDU-40 | 380V/50Hz | 3.0 | 4.0 | 14 | 48 | 1450 | Φ100 | 8-Φ18 Φ110 | Φ63 | 4-Φ18 Φ75 |
| FDU-55 | | 4.0 | 5.5 | 20 | 66 | | | | | |
| FDU-75 | | 5.5 | 7.5 | 22 | 79 | | | | | |
| FDU-100 | | 7.5 | 10 | 22 | 120 | | | | Φ80 | 4-Φ18 Φ90 |
| FDU-150 | | 11 | 15 | 23 | 129 | | | | | |
| FDU-200 | | 15 | 20 | 23 | 180 | | Φ125 | Φ140 | Φ100 | 4-Φ18 Φ110 |
| FDU-250 | | 18.5 | 25 | 23 | 190 | | Φ150 | Φ160 | Φ125 | 4-Φ18 Φ140 |
| FDU-300 | | 22 | 30 | 23 | 220 | | | | | |

以上数据仅供参考，以每次出货产品数据为准

Above size only for reference ,pls take shipping products size as correct.



# FDU Exploded View Of Series Cast Iron Water Pump Characteristics

FDU 系列铸铁泵分解图

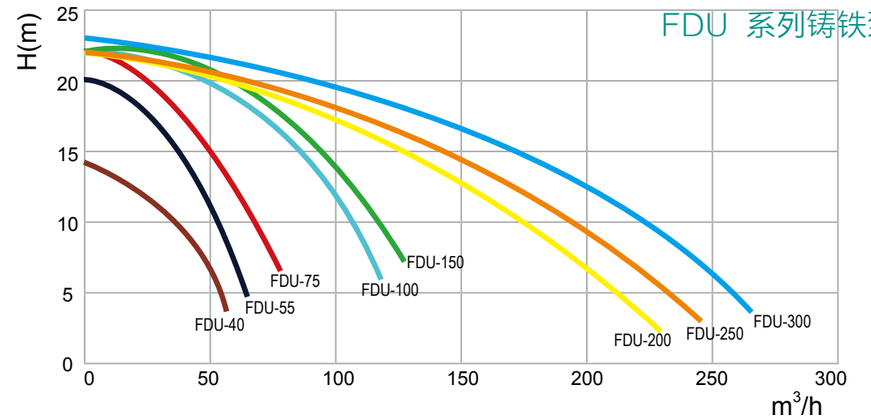


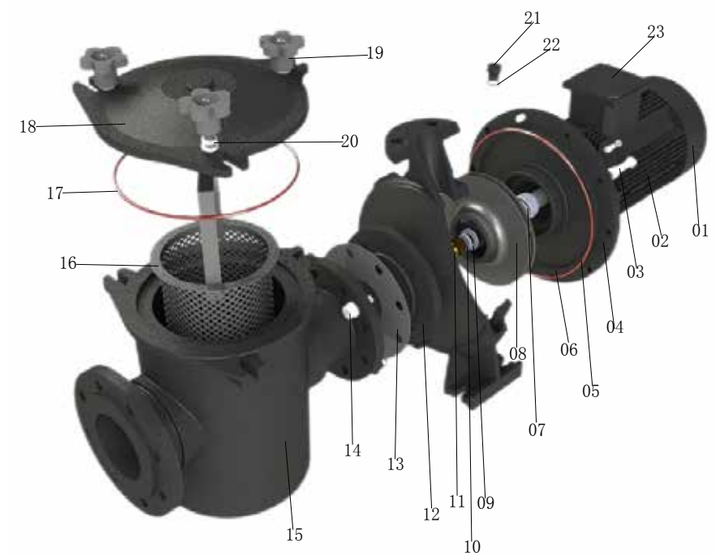


| Number | Name | | Number | Name | | Number | Name | |
|---|---|---|---|---|---|---|---|---|
| 编号 | 配件名称 | | 编号 | 配件名称 | | 编号 | 配件名称 | |
| 01 | 后风罩 | Ventilation Hood | 09 | 垫圈 | Gasket | 17 | O 型密封圈 | O-ring Seal |
| 02 | 电机 | Motor | 10 | 弹性垫圈 | Elastic gasket | 18 | 桶体盖 | Filter VAT cover |
| 03 | 螺丝 *10 | Screw*10 | 11 | 螺母 | NUT | 19 | 梅花螺帽 | Torx nut |
| 04 | 螺丝 *4 | Screw*4 | 12 | 泵体 | Pump Body | 20 | 垫片 | gasket |
| 05 | O 型密封圈 | O-ring Seal | 13 | 密封圈 | Seal | 21 | 螺帽 | NUT |
| 06 | 法兰 | Flange | 14 | 螺丝 *10 | Screw*10 | 22 | O 型密封圈 | O-ring Seal |
| 07 | 机械密封 | Mechanical seal | 15 | 桶体 | Filter VAT | 23 | 电机接线盒 | Junction Box |
| 08 | 叶轮 | Impeller | 16 | 过滤篮 | Filter Basket | | | |

FU 系列铸铁泵

# FU Series Cast Iron Water Pump

-IP55 waterproof standard.

-Big flow rate.

-Ultra-quiet.

-Maximum working pres-sure up to 6kg/cm$^2$.

-316 stainless steel shaft.

-Graphite/ceramic mechanical seal.

-Suitable for maximum hot water°

-temperature up to 70 C.

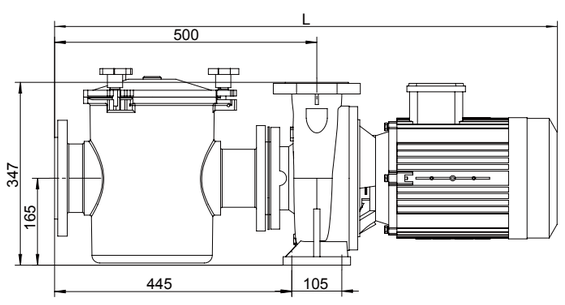


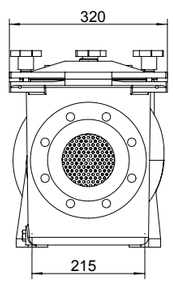


–IP55 防水标准；

－流量大；

－超静音；

－承压能力强，可达到 6kg/cm$^2$；

–316 不锈钢机轴；

－石墨／碳化硅机械密封；

－最高适用于 70$^0$C 温泉；

| Model | Voltage (V) | Power | | Hmax (m) | Qmax (m³/h) | Motor Speed (r/min) | Port Size (mm) | Inlet Pipe Flange (mm) | Outlet Pipe Diameter (mm) | Outlet Pipe Flange (mm) |
|---|---|---|---|---|---|---|---|---|---|---|
| 型号 | 电压 | KW | HP | 最大扬程 | 最大流量 | 电机转数 | 进出水口径 | 进水口法兰 | 出水口径 | 出水口法兰 |
| FU-40 | 380V/50Hz | 3.0 | 4.0 | 16 | 60 | 2880 | Φ100 | 4-Φ18 Φ110 | Φ63 | 4-Φ18 Φ75 |
| FU-55 | | 4.0 | 5.5 | 20 | 69 | | | | | |
| FU-75 | | 5.5 | 7.5 | 21 | 82 | | | | | |
| FU-100 | | 7.5 | 10 | 23 | 113 | | | | Φ80 | 4-Φ18 Φ90 |
| FU-150 | | 11 | 15 | 23 | 125 | | | | | |

以上数据仅供参考，以每次出货产品数据为准

Above size only for reference ,pls take shipping products size as correct.



# FU Exploded View Of Series Cast Iron Water Pump Characteristics

FU 系列铸铁泵分解图

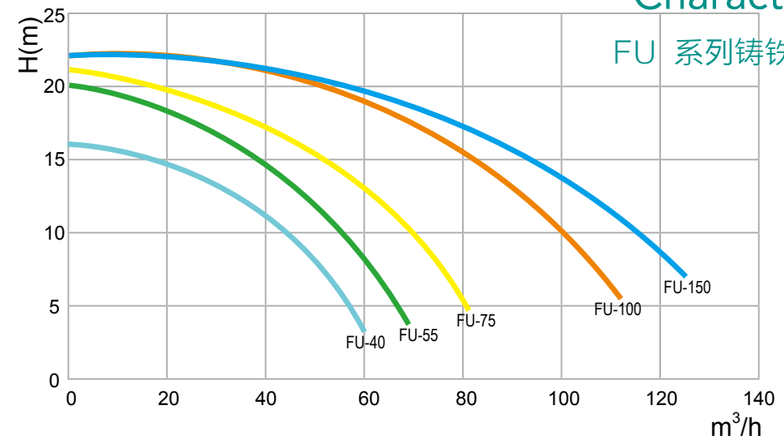


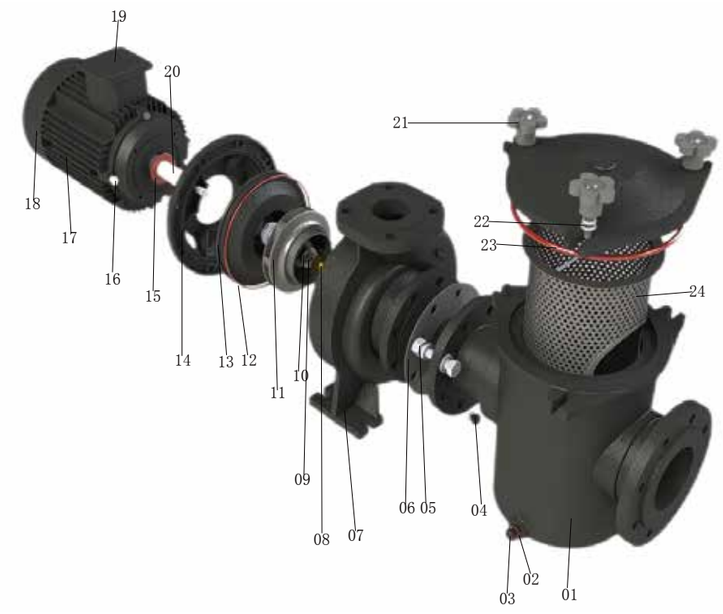


| Number | Name | | Number | Name | | Number | Name | |
|---|---|---|---|---|---|---|---|---|
| 编号 | 配件名称 | | 编号 | 配件名称 | | 编号 | 配件名称 | |
| 01 | 桶体 | Filter VAT | 09 | 弹性垫圈 | Elastic gasket | 17 | 电机 | Motor |
| 02 | O 型密封圈 | O-ring Seal | 10 | 垫圈 | Gasket | 18 | 后风罩 | Ventilation Hood |
| 03 | 螺塞 | PLUG | 11 | 叶轮 | Impeller | 19 | 电机接线盒 | Junction Box |
| 04 | 螺塞 | PLUG | 12 | 法兰 | Flange | 20 | 电机轴 | Motor shaft |
| 05 | 螺丝 *8 | Screw*8 | 13 | O 型密封圈 | O-ring Seal | 21 | 梅花螺帽 | Torx nut |
| 06 | 密封圈 | Seal | 14 | 法兰盖 | Flange Cover | 22 | 垫片 | gasket |
| 07 | 泵体 | Pump Body | 15 | 甩水环 | water deflector ring | 23 | O 型密封圈 | O-ring Seal |
| 08 | 螺母 | NUT | 16 | 螺丝 *4 | Screw*4 | 24 | 过滤篮 | Filter Basket |

CUD 不锈钢水泵

# CUD Series Stainless Steel Water Pump

-IP55 waterproof standard.

-Big flow rate.

-Ultra-quiet.

-Maximum working pres-sure up to 6kg/cm$^2$.

-316 stainless steel shaft.

-Graphite/ceramic mechanical seal.

-Suitable for maximum hot water°

-temperature up to 70 C.

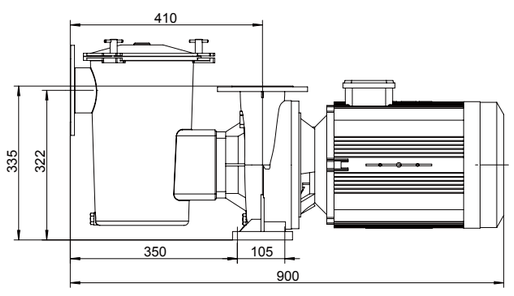


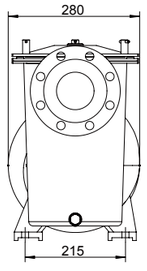


–IP55 防水标准；

－流量大；

－超静音；

－承压能力强，可达到 6kg/cm$^2$；

–316 不锈钢机轴；

－石墨／碳化硅机械密封；

－最高适用于 70$^0$C 温泉；

| Model | Voltage | Power | | Hmax (m) | Qmax (m³/h) | Port Size (mm) | Motor Speed (r/min) |
|---|---|---|---|---|---|---|---|
| 型号 | 电压 (V) | KW | HP | 最大扬程 | 最大流量 | 管径 | 电机转速 |
| CUD-40 | 380V/50Hz | 3.0 | 4.0 | 18 | 50 | 90 3.0″ | 2800 |
| CUD-55 | | 4.0 | 5.5 | 18 | 62 | | |
| CUD-75 | | 5.5 | 7.5 | 19 | 82 | | |
| CUD-100 | | 7.5 | 10 | 20 | 91 | | |
| CUD-150 | | 11 | 15 | 20 | 103 | | |

以上数据仅供参考，以每次出货产品数据为准

Above size only for reference ,pls take shipping products size as correct.



# CUD Series Stainless Steel Water Pump Technical Characteristics

CUD 不锈钢水泵分解图

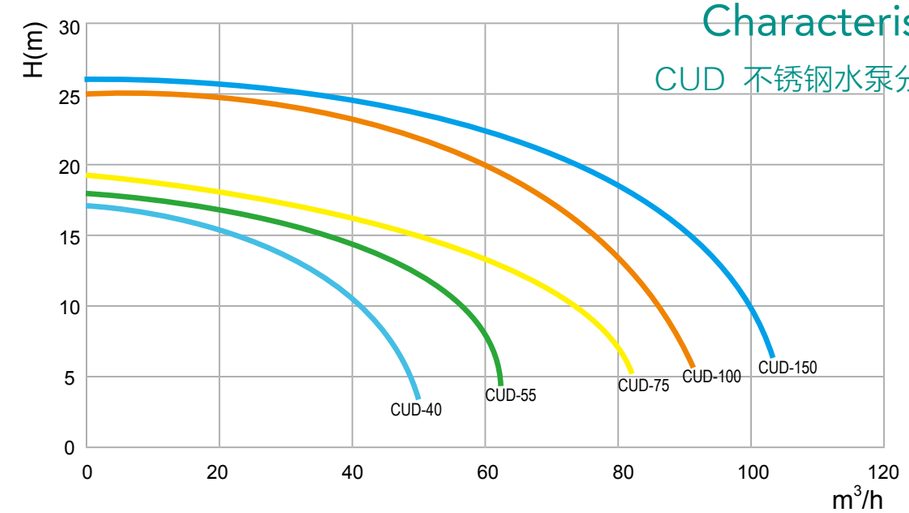


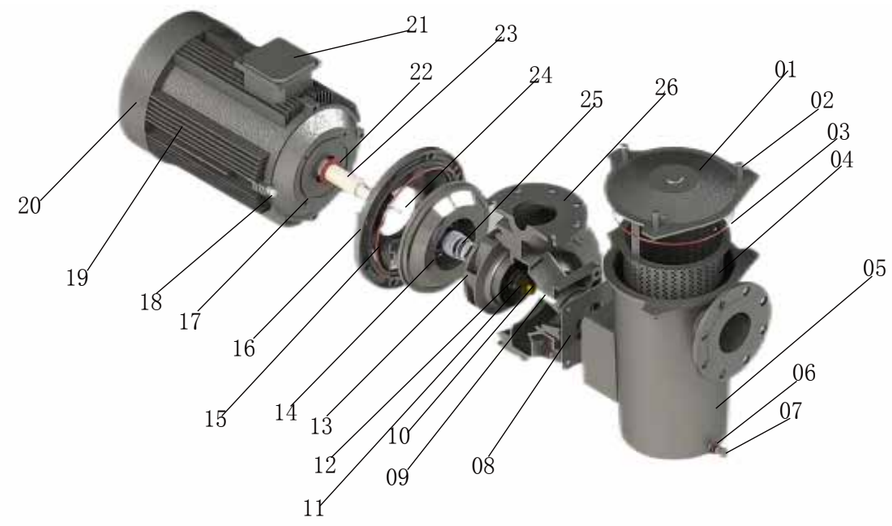


| Number | Name | | Number | Name | | Number | Name | |
|---|---|---|---|---|---|---|---|---|
| 编号 | 配件名称 | | 编号 | 配件名称 | | 编号 | 配件名称 | |
| 01 | 桶体盖 | Filter VAT cover | 10 | 盖型螺母 | NUT | 19 | 电机 | Motor |
| 02 | 螺丝 *3 | Screw*3 | 11 | 弹性垫圈 | Elastic gasket | 20 | 后风罩 | Ventilation Hood |
| 03 | O 型密封圈 | O-ring Seal | 12 | 平垫圈 | Gasket | 21 | 电机接线盒 | Junction Box |
| 04 | 过滤篮 | Filter Basket | 13 | 叶轮 | Impeller | 22 | O 型密封圈 | O-ring Seal |
| 05 | 桶体 | Filter VAT | 14 | 法兰 | Flange | 23 | 电机轴 | Motor shaft |
| 06 | 0 型密封圈 | O-ring Seal | 15 | O 型密封圈 | O-ring Seal | 24 | 螺丝 *10 | Screw*10 |
| 07 | 螺塞 | PLUG | 16 | 法兰盖 | Flange Cover | 25 | 机械密封 | Mechanical seal |
| 08 | 橡胶垫片 | gasket | 17 | 电机法兰 | Motor Flange | 26 | 泵体 | Pump Body |
| 09 | 螺丝 *4 | Screw*4 | 18 | 螺丝 *4 | Screw*4 | | | |

CUL 不锈钢水泵

# CUL Series Stainless Steel Water Pump

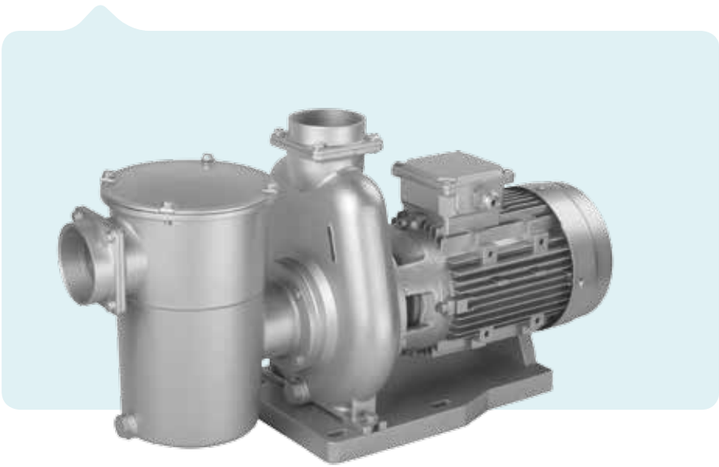

-IP55 waterproof standard.

-Big flow rate.

-Ultra-quiet.

-Maximum working pres-sure up to 6kg/cm².

-316 stainless steel shaft.

-Graphite/ceramic mechanical seal.

-Suitable for maximum hot water°

-temperature up to 70 C.

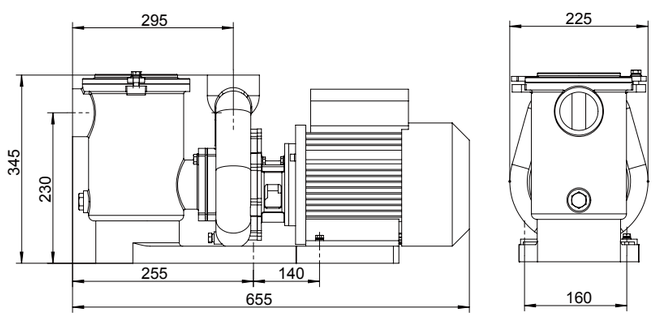


–IP55 防水标准；

－流量大；

－超静音；

－承压能力强，可达到 6kg/cm²；

–316 不锈钢机轴；

－石墨／碳化硅机械密封；

－最高适用于 70°C 温泉；

| Model | Voltage | Power | | Hmax (m) | Qmax (m³/h) | Port Size (mm) | Motor Speed (r/min) |
|---|---|---|---|---|---|---|---|
| 型号 | 电压 (V) | KW | HP | 最大扬程 | 最大流量 | 管径 | 电机转速 |
| CUL-300 | 380V/50Hz | 2.2 | 3.0 | 15 | 44 | 75 2.5″ | 2800 |
| CUL-400 | | 3.0 | 4.0 | 18 | 46 | | |
| CUL-500 | | 3.8 | 5.0 | 20 | 50 | | |

以上数据仅供参考，以每次出货产品数据为准

Above size only for reference ,pls take shipping products size as correct.

# CUL Series Stainless Steel Water Pump Technical Characteristics

CUL 不锈钢水泵分解图

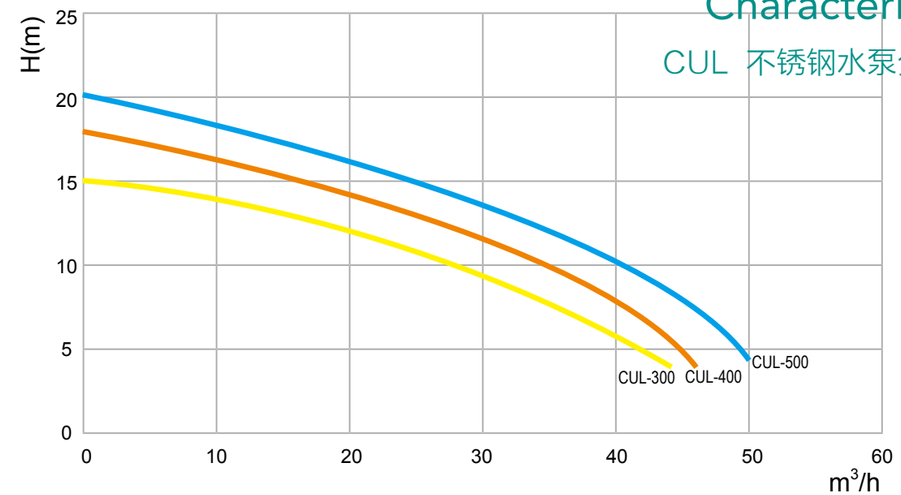


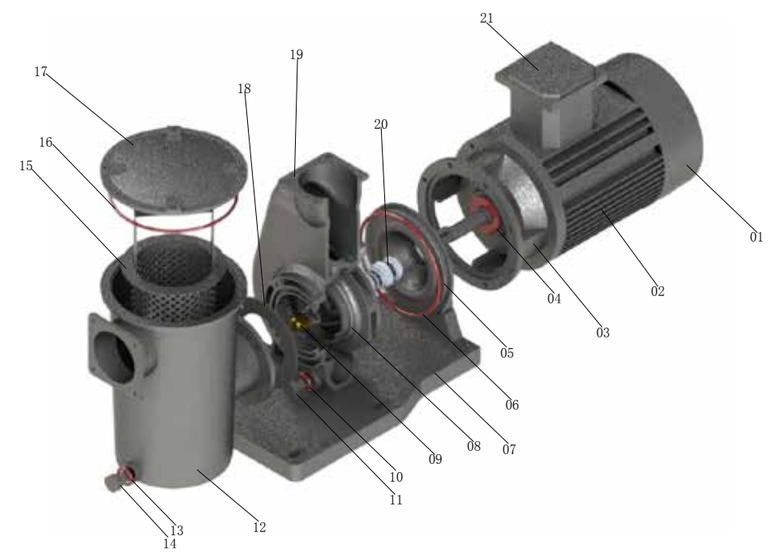


| Number | Name | | Number | Name | | Number | Name | |
|---|---|---|---|---|---|---|---|---|
| 编号 | 配件名称 | | 编号 | 配件名称 | | 编号 | 配件名称 | |
| 01 | 后风罩 | Ventilation Hood | 08 | 叶轮 | Impeller | 15 | 过滤篮 | Filter Basket |
| 02 | 电机 | Motor | 09 | 螺母 | NUT | 16 | O 型密封圈 | O-ring Seal |
| 03 | 电机法兰 | Motor Flange | 10 | O 型密封圈 | O-ring Seal | 17 | 桶体盖 | Filter VAT cover |
| 04 | 甩水环 | water deflector ring | 11 | 螺塞 | PLUG | 18 | 密封垫 | gasket |
| 05 | 泵体盖 | Pump Body cover | 12 | 桶体 | Filter VAT | 19 | 泵体 | Pump Body |
| 06 | O 型密封圈 | O-ring Seal | 13 | O 型密封圈 | O-ring Seal | 20 | 机械密封 | Mechanical seal |
| 07 | 底座 | Base | 14 | 螺塞 | PLUG | 21 | 电机接线盒 | Junction Box |

CU 不锈钢水泵

# CU Series Stainless Steel Water Pump

-IP55 waterproof standard.

-Big flow rate.

-Ultra-quiet.

-Maximum working pres-sure up to 6kg/cm$^2$.

-316 stainless steel shaft.

-Graphite/ceramic mechanical seal.

-Suitable for maximum hot water°

-temperature up to 70 C.

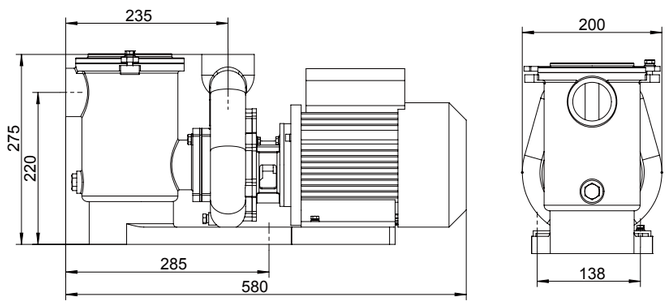


–IP55 防水标准；

－流量大；

－超静音；

－承压能力强，可达到 6kg/cm$^2$；

–316 不锈钢机轴；

－石墨／碳化硅机械密封；

－最高适用于 70$^0$C 温泉；

| Model | Voltage | Power | | Hmax (m) | Qmax (m³/h) | Port Size (mm) | Motor Speed (r/min) |
|---|---|---|---|---|---|---|---|
| 型号 | 电压 (V) | KW | HP | 最大扬程 | 最大流量 | 管径 | 电机转速 |
| CU-200 | 380V/50Hz | 1.5 | 2 | 13 | 25 | 63 2″ | 2800 |
| CU-300 | | 2.2 | 3 | 15 | 30 | | |

以上数据仅供参考，以每次出货产品数据为准

Above size only for reference ,pls take shipping products size as correct.

# CU Series Stainless Steel Water Pump Technical Characteristics

CU 不锈钢水泵分解图

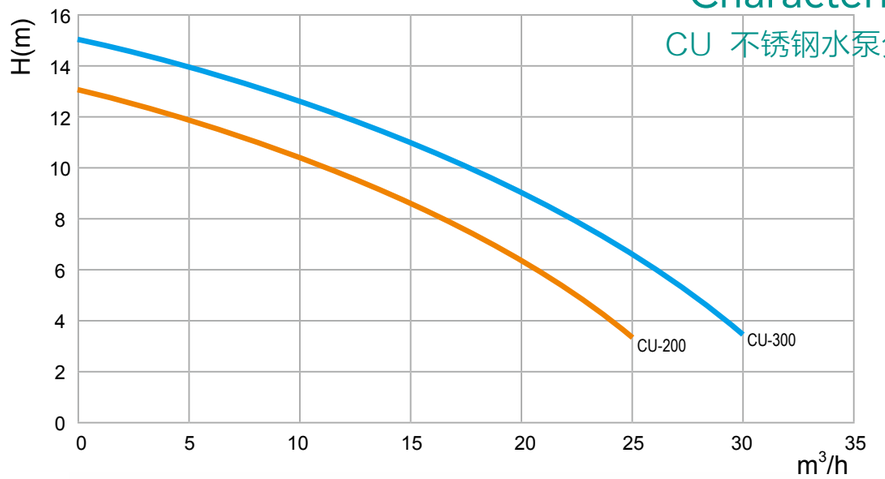


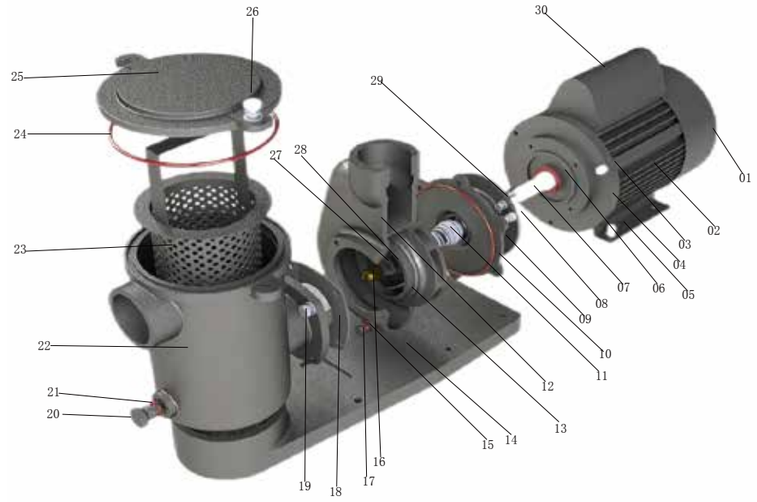


| Number | Name | | Number | Name | | Number | Name | |
|---|---|---|---|---|---|---|---|---|
| 编号 | 配件名称 | | 编号 | 配件名称 | | 编号 | 配件名称 | |
| 01 | 后风罩 | Filter VAT cover | 11 | 机械密封 | Mechanical seal | 21 | O 型密封圈 | O-ring Seal |
| 02 | 电机 | Motor | 12 | 泵体 | Pump Body | 22 | 桶体 | Filter VAT |
| 03 | 螺丝 *3 | Screw*3 | 13 | 叶轮 | Impeller | 23 | 过滤篮 | Filter Basket |
| 04 | 电机法兰 | Motor Flange | 14 | 底座 | Base | 24 | O 型密封圈 | O-ring Seal |
| 05 | 螺丝 *4 | Screw*4 | 15 | 0 型密封圈 | O-ring Seal | 25 | 桶体盖 | Filter VAT cover |
| 06 | 甩水环 | water deflector ring | 16 | 螺母 | NUT | 26 | 螺丝 *2 | Screw*2 |
| 07 | 电机轴 | Motor shaft | 17 | 螺塞 | PLUG | 27 | 弹性垫圈 | Elastic gasket |
| 08 | 螺丝 *6 | Screw*6 | 18 | 密封垫 | Gasket | 28 | 垫圈 | Gasket |
| 09 | 法兰 | Flange | 19 | 螺丝 *4 | Screw*4 | 29 | 螺丝 *4 | Screw*4 |
| 10 | O 型密封圈 | O-ring Seal | 20 | 螺塞 | PLUG | 30 | 电机接线盒 | Junction Box |

H 系列铸铁泵

# H Series Cast Iron Water Pump

-IP55 waterproof standard.

-Big flow rate.

-Ultra-quiet.

-Maximum working pres-sure up to 6kg/cm$^2$.

-316 stainless steel shaft.

-Graphite/ceramic mechanical seal.

-Suitable for maximum hot water°

-temperature up to 70 C.

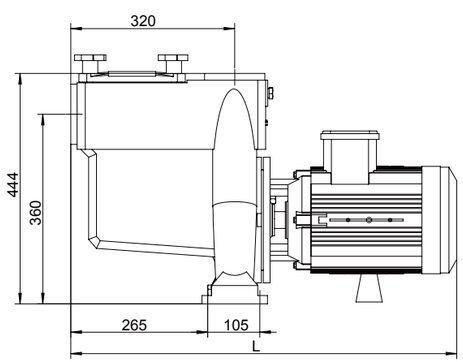


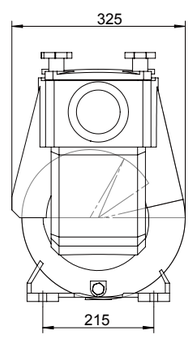


–IP55 防水标准；

－流量大；

－超静音；

－承压能力强，可达到 6kg/cm$^2$；

–316 不锈钢机轴；

－石墨／碳化硅机械密封；

－最高适用于 70$^0$C 温泉；

| Model | Voltage | Power | | Hmax (m) | Qmax (m³/h) | Port Size (mm) | Motor Speed (r/min) |
|---|---|---|---|---|---|---|---|
| 型号 | 电压 (V) | KW | HP | 最大扬程 | 最大流量 | 管径 | 电机转速 |
| H-40 | 380V/50Hz | 3 | 4 | 18 | 50 | 90 3.0" | 2800 |
| H-55 | | 4 | 5.5 | 20 | 63 | | |
| H-75 | | 5.5 | 7.5 | 21 | 80 | | |
| H-100 | | 7.5 | 10 | 22 | 90 | | |
| H-150 | | 11 | 15 | 25 | 100 | | |

以上数据仅供参考，以每次出货产品数据为准

Above size only for reference ,pls take shipping products size as correct.



# H Series Cast Iron Water Pump Technical Characteristics

H 系列铸铁泵分解图

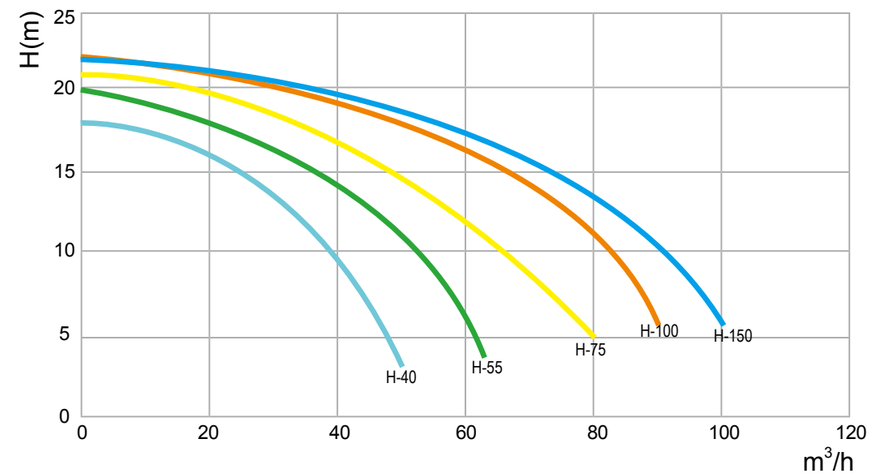


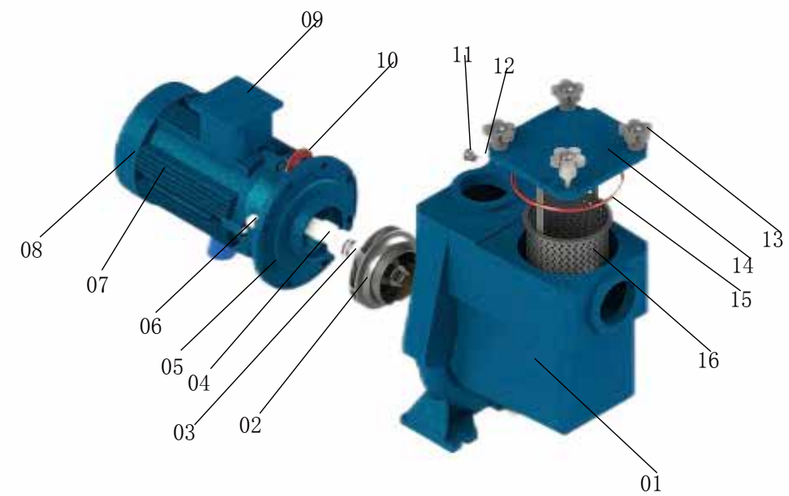


| Number | Name | | Number | Name | | Number | Name | |
|---|---|---|---|---|---|---|---|---|
| 编号 | 配件名称 | | 编号 | 配件名称 | | 编号 | 配件名称 | |
| 01 | 泵体 | Pump Body | 07 | 电机 | Motor | 13 | 梅花螺帽 | Torx nut |
| 02 | 叶轮 | Impeller | 08 | 后风罩 | Ventilation Hood | 14 | 桶体盖 | Filter VAT cover |
| 03 | 机械密封 | Mechanical seal | 09 | 电机接线盒 | Junction Box | 15 | O 型密封圈 | O-ring Seal |
| 04 | 机械密封 | Mechanical seal | 10 | 甩水环 | water deflector ring | 16 | 过滤篮 | Filter Basket |
| 05 | 法兰 | Flange | 11 | 螺塞 | PLUG | | | |
| 06 | 螺丝 *8 | Screw*8 | 12 | O 型密封圈 | O-ring Seal | | | |

HS 系列铸铁泵

# HS Series Cast Iron Water Pump

-IP55 waterproof standard.

-Big flow rate.

-Ultra-quiet.

-Maximum working pres-sure up to 6kg/cm$^2$.

-316 stainless steel shaft.

-Graphite/ceramic mechanical seal.

-Suitable for maximum hot water°

-temperature up to 70 C.

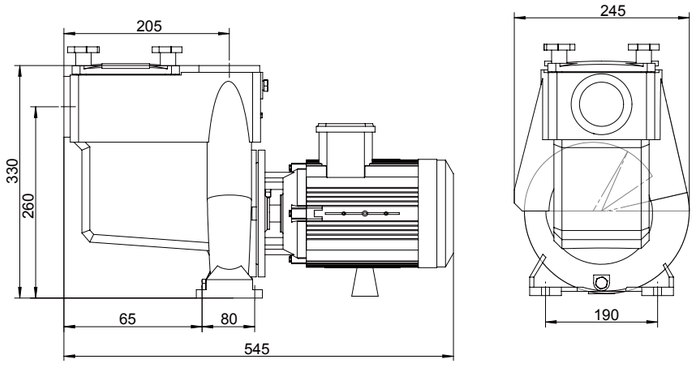


–IP55 防水标准；

– 流量大；

– 超静音；

– 承压能力强，可达到 6kg/cm$^2$；

–316 不锈钢机轴；

– 石墨／碳化硅机械密封；

– 最高适用于 70$^0$C 温泉；

| Model | Voltage | Power | | Hmax (m) | Qmax (m³/h) | Port Size (mm) | Motor Speed (r/min) |
|---|---|---|---|---|---|---|---|
| 型号 | 电压 (V) | KW | HP | 最大扬程 | 最大流量 | 管径 | 电机转速 |
| HS-30 | 380V/50Hz | 2.2 | 3.0 | 15 | 42 | 75 2.5" | 2800 |
| HS-40 | | 3.0 | 4.0 | 17 | 45 | | |
| HS-50 | | 3.8 | 5.0 | 19 | 50 | | |

以上数据仅供参考，以每次出货产品数据为准

Above size only for reference ,pls take shipping products size as correct.



# HS Series Cast Iron Water Pump Technical Characteristics

HS 系列铸铁泵分解图

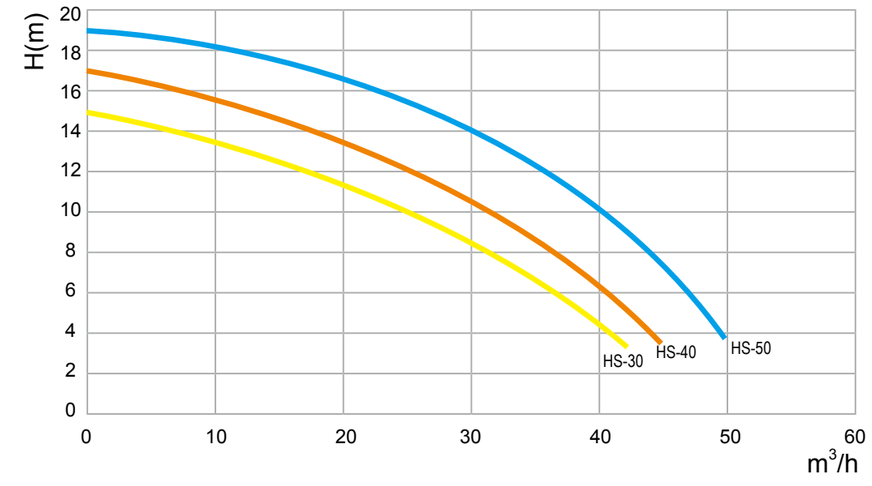


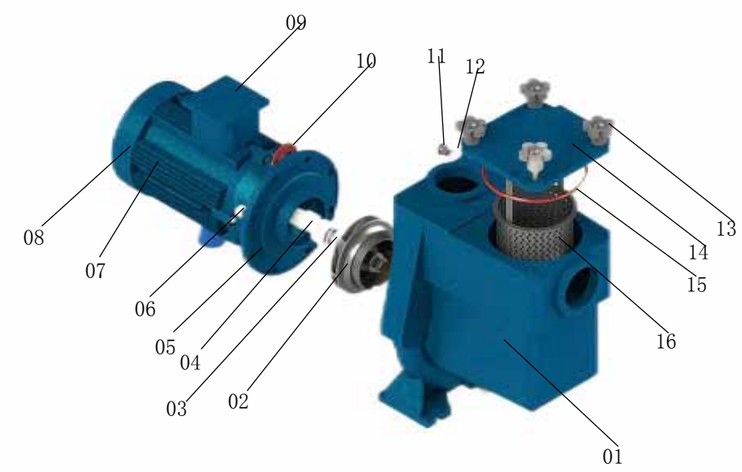


| Number | Name | | Number | Name | | Number | Name | |
|---|---|---|---|---|---|---|---|---|
| 编号 | 配件名称 | | 编号 | 配件名称 | | 编号 | 配件名称 | |
| 01 | 泵体 | Pump Body | 07 | 电机 | Motor | 13 | 梅花螺帽 | Torx nut |
| 02 | 叶轮 | Impeller | 08 | 后风罩 | Ventilation Hood | 14 | 桶体盖 | Filter VAT cover |
| 03 | 机械密封 | Mechanical seal | 09 | 电机接线盒 | Junction Box | 15 | O 型密封圈 | O-ring Seal |
| 04 | 机械密封 | Mechanical seal | 10 | 甩水环 | water deflector ring | 16 | 过滤篮 | Filter Basket |
| 05 | 法兰 | Flange | 11 | 螺塞 | PLUG | | | |
| 06 | 螺丝 *8 | Screw*8 | 12 | O 型密封圈 | O-ring Seal | | | |

EL 系列浴缸泵

# EL Series Bathtub Pump

-IP55 waterproof standard.

-Big flow rate.

-Ultra-quiet.

-Maximum working pres-sure up to 6kg/cm$^2$.

-316 stainless steel shaft.

-Graphite/ceramic mechanical seal.

-Suitable for maximum hot water°

-temperature up to 70 C.

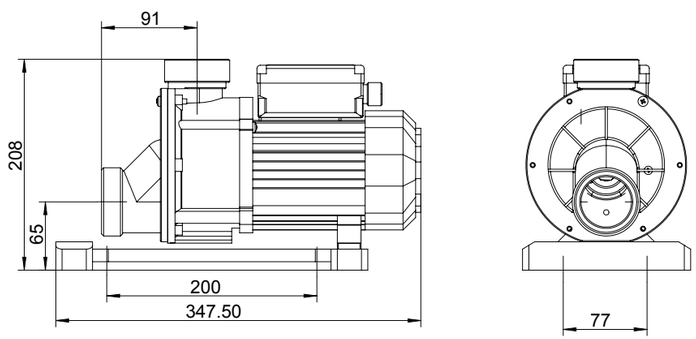


–IP55 防水标准；

– 流量大；

– 超静音；

– 承压能力强，可达到 6kg/cm$^2$；

–316 不锈钢机轴；

– 石墨 / 碳化硅机械密封；

– 最高适用于 70$^0$C 温泉；

| Model | Voltage | Power | | Hmax (m) | Qmax (m³/h) | Port Size (mm) |
|---|---|---|---|---|---|---|
| 型号 | 电压 (V) | KW | HP | 最大扬程 | 最大流量 | 管径 |
| EL-180 | 220V 50Hz/60Hz | 0.18 | 0.25 | 6 | 8 | 50 1.5” |
| EL-250 | | 0.25 | 0.35 | 8 | 10 | |
| EL-370 | | 0.37 | 0.5 | 10 | 12 | |
| EL-550 | | 0.55 | 0.75 | 10 | 14 | |
| EL-750 | | 0.75 | 1.0 | 10 | 16 | |
| EL-900 | | 0.9 | 1.2 | 11 | 18 | |
| EL-1100 | | 1.1 | 1.5 | 13 | 20 | |

以上数据仅供参考，以每次出货产品数据为准

Above size only for reference ,pls take shipping products size as correct.



# EL Series Bathtub Pump Technical Characteristics

EL 系列浴缸泵分解图

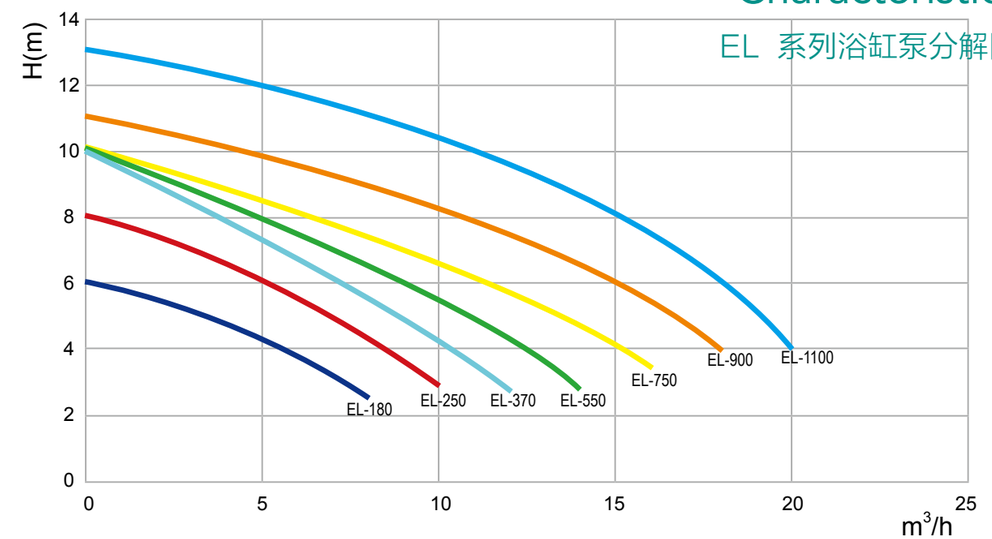


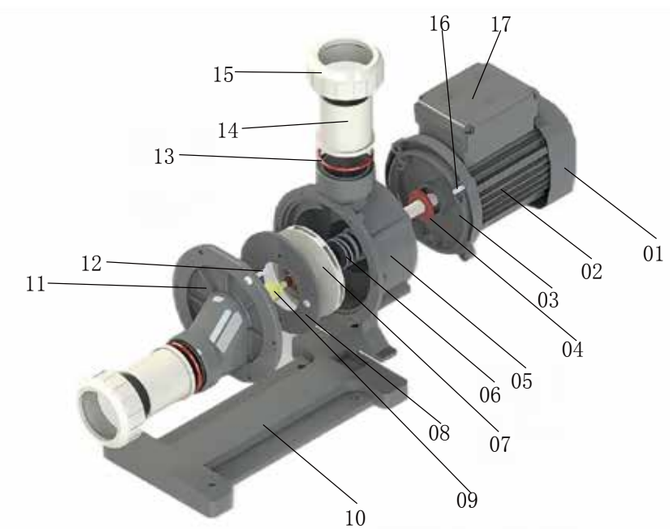


| Number | Name | | Number | Name | | Number | Name | |
|---|---|---|---|---|---|---|---|---|
| 编号 | 配件名称 | | 编号 | 配件名称 | | 编号 | 配件名称 | |
| 01 | 后风罩 | Ventilation Hood | 07 | 叶轮 | Impeller | 13 | O 型密封圈 | O-ring Seal |
| 02 | 电机 | Motor | 08 | 密封圈 | ring Seal | 14 | 衬套 | Union Bushing |
| 03 | 电机法兰 | Motor Flange | 09 | 止退螺丝 | Backstop Screw | 15 | 活接螺帽 | NUT |
| 04 | 甩水环 | water deflector ring | 10 | 底脚 | Base | 16 | 螺丝 *3 | Screw*3 |
| 05 | 法兰 | Flange | 11 | 泵体盖 | Pump body cover | 17 | 电机接线盒 | Junction Box |
| 06 | 机械密封 | Mechanical seal | 12 | 螺丝 *6 | Screw*6 | | | |

SLS 水泵过滤器套装

# SLS Filter With Pump Set

-IP55 waterproof standard.
-Big flow rate.
-Ultra-quiet.
-Maximum working pres-sure up to 6kg/cm$^2$.
-316 stainless steel shaft.
-Graphite/ceramic mechanical seal.
-Suitable for maximum hot water°
-temperature up to 70 C.

–IP55 防水标准；
– 流量大；
– 超静音；
– 承压能力强，可达到 6kg/cm$^2$；
–316 不锈钢机轴；
– 石墨 / 碳化硅机械密封；
– 最高适用于 70$^0$C 温泉；

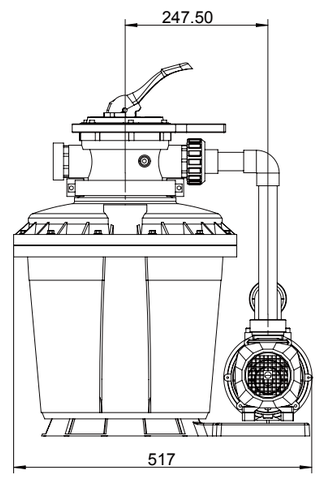


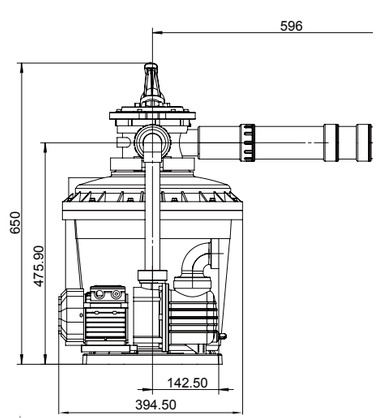


| HFPSLS Swimming & Pond Bio Filter | |
|---|---|
| HFPSLS 系列泳池 & 池塘生化过滤器 | |
| Pump Power<br>泵匹配功率 | 250W |
| Filter inlet/outlet diameter<br>过滤桶出水口径 | 1.25"/1.5"(32/50mm) |
| Filter flow rate<br>可选过滤桶流量 | 6m3/h,8m3/h(with 32 or 50mm hose)<br>( 适配 32mm 或者 50mm 管 ) |
| Filter Pressure<br>过滤桶压力 | 2.5kg |
| Filter Media<br>滤芯 | Biochemical filter cotton ball(1kg)<br>生化过滤棉球（1kg） |
| UV Light Power<br>UV 灯功率 | 10w |
| Filter Capacity<br>过滤桶容积 | 20L |
| Suitable Pool&Pond Size<br>适用泳池 / 池塘水量 | <45m3 |

以上数据仅供参考，以每次出货产品数据为准
Above size only for reference ,pls take shipping products size as correct.



# SLS Filter With Pump Set Technical Characteristics

## SLS 水泵过滤器套装分解图


| Number | Name | |
|---|---|---|
| 编号 | 配件名称 | |
| 01 | 缸头手柄 | Cylinder head controller |
| 02 | 缸头扳手 | Cylinder head wrench |
| 03 | 缸头 | Cylinder Head |
| 04 | 过滤桶盖（加大） | Filter VAT cover increased |
| 05 | 过滤桶体 | Filter VAT |
| 06 | 三通接头 | Tee Joint |
| 07 | SLS 水泵 | SLS Water Pump |
| 08 | 杀菌灯螺帽（内装杀菌灯） | Germicidal lamp nut（Built-in germicidal lamp） |

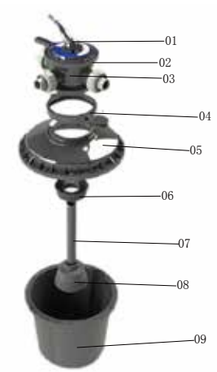



| Number | Name | |
|---|---|---|
| 编号 | 配件名称 | |
| 01 | 缸头手柄 | Cylinder head controller |
| 02 | 缸头扳手 | Cylinder head wrench |
| 03 | 缸头 | Cylinder Head |
| 04 | 扣夹 A/B | Clamp A/B |
| 05 | 过滤桶盖 | Filter VAT cover |
| 06 | 分水篮 | Diversion basket |
| 07 | PVC 水管 | PVC pipe |
| 08 | 过滤器 / 盖 | Filter/Filter Cover |
| 09 | 过滤桶体 | Filter VAT |

| Number | Name | |
|---|---|---|
| 编号 | 配件名称 | |
| 01 | 缸头手柄 | Cylinder head controller |
| 02 | 缸头扳手 | Cylinder head wrench |
| 03 | 缸头 | Cylinder Head |
| 04 | 过滤桶盖 | Filter VAT cover |
| 05 | 过滤桶体 | Filter VAT |

HSB 型水泵

# HSB Series Water Pump

-IP55 waterproof standard.

-Big flow rate.

-Ultra-quiet.

-Maximum working pres-sure up to 6kg/cm$^2$.

-316 stainless steel shaft.

-Graphite/ceramic mechanical seal.

-Suitable for maximum hot water°

-temperature up to 70 C.

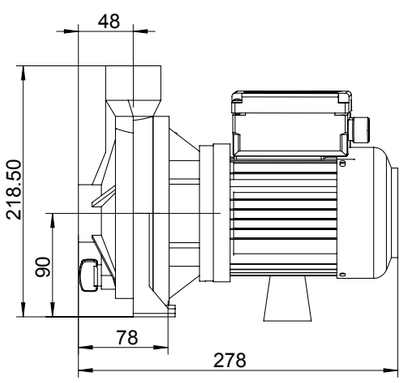


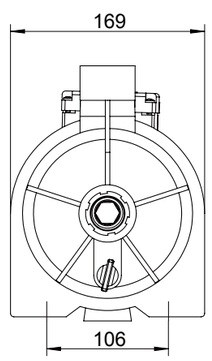


–IP55 防水标准；

－流量大；

－超静音；

－承压能力强，可达到 6kg/cm$^2$；

–316 不锈钢机轴；

－石墨／碳化硅机械密封；

－最高适用于 70$^0$C 温泉；

| Model | Voltage | Power | | Hmax (m) | Qmax (L/min) | Port Size (mm) |
|---|---|---|---|---|---|---|
| 型号 | 电压 (V) | KW | HP | 最大扬程 | 最大流量 | 管径 |
| HSB-370 | 220V/380V 50Hz/60Hz | 0.37 | 0.5 | 24 | 100/106 | 25 1" |
| HSB-750 | | 0.75 | 1.0 | 36 | 125/132 | |
| HSB-1100 | | 1.1 | 1.5 | 35 | 150/155 | 40 1.5" |
| HSB-1500 | | 1.5 | 2.0 | 32 | 200/209 | |
| HSB-2200 | | 2.2 | 3.0 | 30 | 300/310 | |

以上数据仅供参考，以每次出货产品数据为准

Above size only for reference ,pls take shipping products size as correct.



# HSB Series Water Pump Technical Characteristics

HSB 型水泵分解图

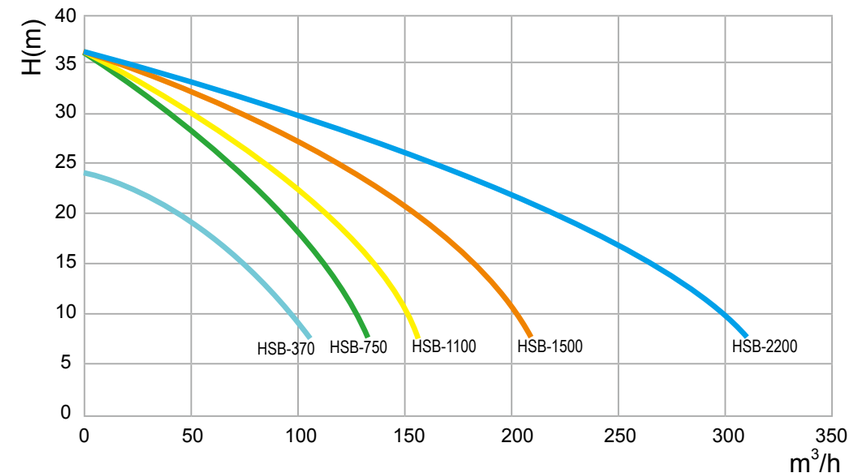


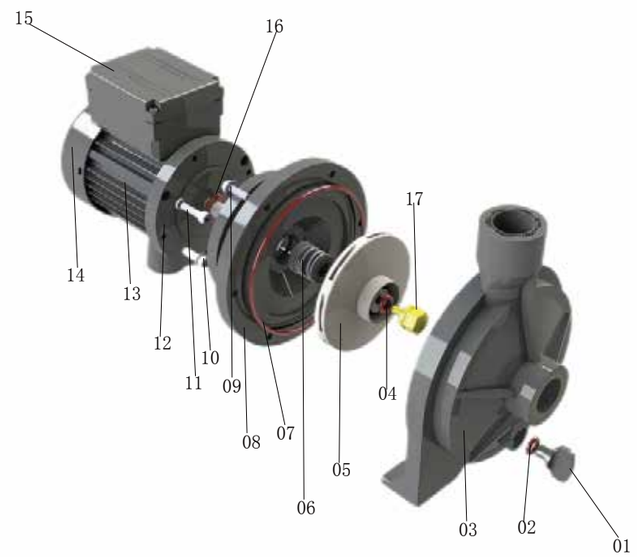


| Number | Name | | Number | Name | | Number | Name | |
|---|---|---|---|---|---|---|---|---|
| 编号 | 配件名称 | | 编号 | 配件名称 | | 编号 | 配件名称 | |
| 01 | 螺栓 | Bolt | 07 | O 型密封圈 | O-ring Seal | 13 | 电机 | Motor |
| 02 | O 型密封圈 | O-ring Seal | 08 | 法兰 | Flange | 14 | 后风罩 | Ventilation Hood |
| 03 | 泵体 | Pump Body | 09 | 螺丝 *6 | Screw*6 | 15 | 电机接线盒 | Junction Box |
| 04 | O 型密封圈 | O-ring Seal | 10 | 螺丝 *4 | Screw*4 | 16 | 甩水环 | water deflector ring |
| 05 | 叶轮 | Impeller | 11 | 螺丝 *3 | Screw*3 | 17 | 止退螺丝 | Backstop Screw |
| 06 | 机械密封 | Mechanical seal | 12 | 电机法兰 | Motor Flange | | | |

VFP 型变频水泵

# VFP Series Variable Speed Water Pump

-IP55 waterproof standard.

-Big flow rate.

-Ultra-quiet.

-Maximum working pres-sure up to 6kg/cm$^2$.

-316 stainless steel shaft.

-Graphite/ceramic mechanical seal.

-Suitable for maximum hot water°

-temperature up to 70 C.

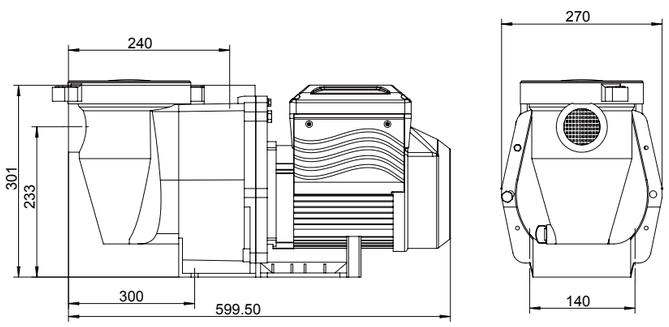


–IP55 防水标准；

－流量大；

－超静音；

－承压能力强，可达到 6kg/cm$^2$；

–316 不锈钢机轴；

－石墨／碳化硅机械密封；

－最高适用于 70$^0$C 温泉；

| Model | Voltage | Power | | Hmax (m) | Qmax (m³/h) | Port Size (mm) | Motor Speed (r/min) |
|---|---|---|---|---|---|---|---|
| 型号 | 电压 (V) | KW | HP | 最大扬程 | 最大流量 | 管径 | 电机转速 |
| VFP-150 | 220V/380V 50Hz/60Hz | 0.4 | 0.5 | 6 | 14 | 63 2″ | 1600 |
| | | 0.5 | 0.5 | 9 | 17 | | 1900 |
| | | 0.7 | 0.5 | 11 | 20 | | 2200 |
| | | 0.9 | 0.75 | 14 | 23 | | 2500 |
| | | 1.0 | 1.2 | 18 | 25 | | 2800 |
| | | 1.1 | 1.5 | 18 | 28 | | 2800 |
| VFP-200 | | 0.5 | 0.6 | 7 | 17 | | 1600 |
| | | 0.6 | 0.7 | 9 | 20 | | 1900 |
| | | 0.8 | 0.9 | 12 | 23 | | 2200 |
| | | 1.0 | 1.2 | 15 | 26 | | 2500 |
| | | 1.3 | 1.5 | 18 | 28 | | 2800 |
| | | 1.5 | 2.0 | 19 | 30 | | 2900 |
| VFP-300 | | 0.4 | 0.5 | 5 | 19 | | 1600 |
| | | 0.6 | 0.75 | 7 | 21 | | 1900 |
| | | 0.9 | 1.2 | 10 | 25 | | 2200 |
| | | 1.3 | 1.8 | 13 | 29 | | 2500 |
| | | 1.8 | 2.5 | 17 | 32 | | 2800 |
| | | 2.2 | 3.0 | 21 | 35 | | 2900 |

以上数据仅供参考，以每次出货产品数据为准

Above size only for reference ,pls take shipping products size as correct.



# VFP Series Variable Speed Water Pump Technical Characteristics

VFP 型水泵分解图

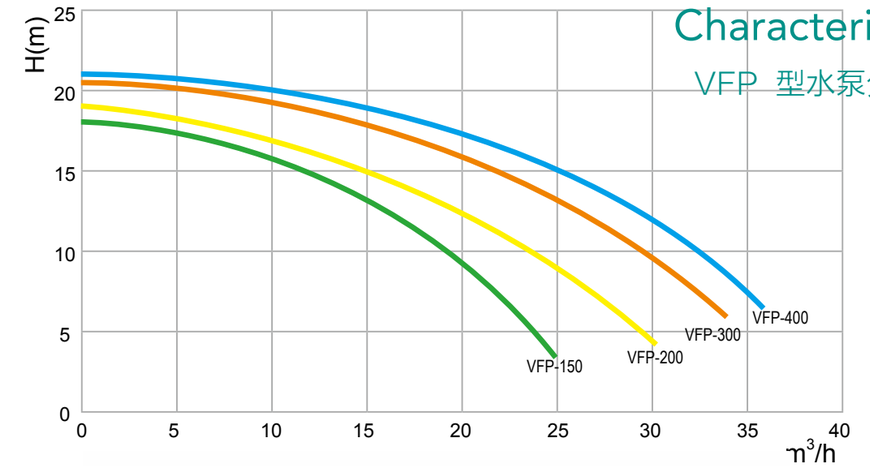


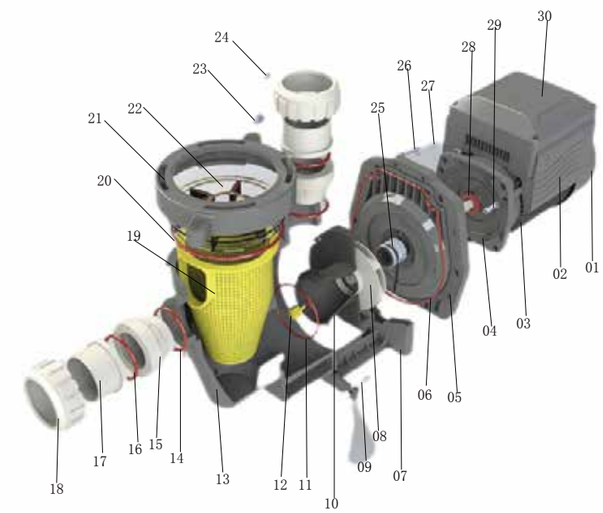


| Number | Name | | Number | Name | | Number | Name | |
|---|---|---|---|---|---|---|---|---|
| 编号 | 配件名称 | | 编号 | 配件名称 | | 编号 | 配件名称 | |
| 01 | 后风罩 | Ventilation Hood | 11 | O 型密封圈 | O-ring Seal | 21 | 大螺帽 | Lid Lock Ring |
| 02 | 电机接线盒 | Junction Box | 12 | 止退螺丝 | Backstop Screw | 22 | 透明盖 | Transparent Cover |
| 03 | 电机 | Motor | 13 | 泵体 | Pump Body | 23 | 螺帽 *2 | NUT*2 |
| 04 | 电机法兰 | Motor Flange | 14 | O 型密封圈 | O-ring Seal | 24 | 螺帽 *4 | NUT*4 |
| 05 | 法兰 | Flange | 15 | 活接 | Union | 25 | 机械密封 | Mechanical seal |
| 06 | O 型密封圈 | O-ring Seal | 16 | O 型密封圈 | O-ring Seal | 26 | 螺丝 *6 | Screw*6 |
| 07 | 底脚 | Base | 17 | 衬套 | Union Bushing | 27 | 螺丝 *6 | Screw*6 |
| 08 | 叶轮 | Impeller | 18 | 活接螺帽 | Union Nut | 28 | 甩水环 | Water deflector ring |
| 09 | 螺丝 *2 | Screw*2 | 19 | 过滤篮 | Filter Basket | 29 | 螺丝 *3 | Screw*3 |
| 10 | 散水器 | Diffuser | 20 | O 型密封圈 | O-ring Seal | 30 | 变频器 | Frequency converter |

# CC Series Commercial Sand Filter

New spiral cover system which aids the operations of opening and closing.The air purge is built into the cover which can be efficient to release the air from the filter.

The distance between the upper part of the sand layer and the diffuser head("freeboard")has been increased to ensure greater distribution of water in the filtration phase and avoid sand being spilt into the drain during backwash.

The specially designed manhole in the sand filter can make the sand exchanging process more convenient and efficient.In the filtering process,the filtering effect of water can be observed through the perspective manhole which is designed in the sand filter.

Equipped with manual exhaust valve and exhaust pipe, which can automatically discharge the gas in running and debugging .

Commercial sand filter is used in larger size installations,such as commercial and communal swimming pool,aquatic park,aquariums and other place where need water treatment.

顶盖是采用快关原理设计，带一个顶置螺纹口压板，方便打开和关闭并有良好的密封效果；

另外增大滤床表面到布水头的距离，从而提高过滤阶段的布水效果，并避免在反冲洗时砂粒落入布水管内；

特别设计的侧人孔，使沙缸在换沙过程中更方便、高效，水过滤过程中，可通过设计的透视镜观察水质的过滤情况，并适时进行反冲洗操作，侧人孔和透视镜属可选配配件；

配有手动排气阀和缸内排气管，运行和调试时能自动排放缸内的气体。

商用大型砂缸适用于体积较大的场所，例如商业用水或公共游泳池，水上乐园，水族馆等水处理领域；

| Model | Port Size | Filter Area | Flow | Required Sand Weight | Required Gravel Weight | Pool Size |
|---|---|---|---|---|---|---|
| 型号 | 进出水管口径 (mm) | 过滤面积 ($m^2$) | 流量 ($m^3/h$) | 所需细砂重量 (kg) | 所需粗砂重量 (kg) | 泳池体积 ($m^3$) |
| CC 1200 | 80 | 1.13 | 50 | 1250 | 300 | 270~360 |
| CC 1400 | 100 | 1.54 | 68 | 1760 | 500 | 360~480 |
| CC 1600 | 100 | 2.01 | 80 | 2450 | 750 | 480~640 |
| CC 1800 | 150 | 2.54 | 101 | 3100 | 750 | 640~800 |
| CC 2000 | 150 | 3.14 | 125 | 3800 | 1150 | 800~1000 |
| CC 2350 | 200 | 4.15 | 166 | 5030 | 1600 | 1000~1300 |
| CC 2500 | 200 | 4.9 | 200 | 5950 | 2200 | 1400~1600 |
| CC 3000 | 200 | 7.07 | 282 | 8600 | 3300 | 1600~2250 |

以上数据仅供参考，以每次出货产品数据为准

Above size only for reference ,pls take shipping products size as correct.





CC Series Commercial Sand Filter

注意事项：

▲转换缸头多向阀上任何功能之前必须关掉水泵电源，循环水的温度最高为 50℃（122° F）.

▲砂缸过滤器最大工作压力为：2.5Kg（250Kpa/36psi/2.5bar）, 最大测试压力为：4Kg（400Kpa/58psi/4.0bar）。可按指定不同颜色、不同耐压程度来特殊订做，最高操作温度为：50℃（122° F）.

▲缸体内所装石英砂规格为：0.5-0.8mm。粗砂规格为：1-2mm.

Attentions

▲ Turn off the water pump power before convert any function on the multy-valve,the temperature of the circulating water up to 50℃ (122°F).

▲ Sand filter maximum working pressure:2.5Kg(250Kpa/36psi/2.5bar),the maximum pressure test is 4Kg(400Kpa/58psi/4.0bar).Can be produced according to specify different color, different degree of pressure.The maximum operating temperature is: 50℃ (122°F).

▲ The coarse silica sand specification is 0.5mm-0.8mm,Fine sand specifications is: 1mm-2mm.

## 尺寸
## Sand Filter Size

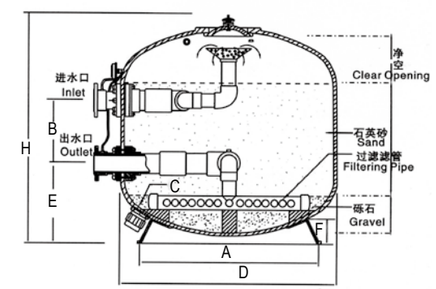


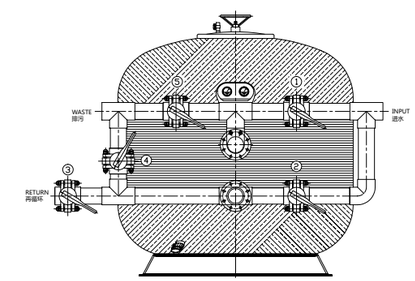


| 阀门代号 VALVE NO. / 功能 FUNCTION | ① | ② | ③ | ④ | ⑤ |
|---|---|---|---|---|---|
| fllter | open | close | open | close | close |
| 过滤 | 开 | 关 | 开 | 关 | 关 |
| backwash | close | open | close | close | open |
| 反冲洗 | 关 | 开 | 关 | 关 | 开 |
| rinse | open | close | close | open | close |
| 漂洗 | 开 | 关 | 关 | 开 | 关 |
| waste | open | close | close | close | open |
| 排污 | 开 | 关 | 关 | 关 | 开 |
| recirculate | close | open | open | close | close |
| 再循环 | 关 | 开 | 开 | 关 | 关 |

| | CC1200 | CC1400 | CC1600 | CC1800 | CC2000 | CC2300 | CC2500 |
|---|---|---|---|---|---|---|---|
| D（MM） | 1200 | 1400 | 1600 | 1800 | 2000 | 2350 | 2500 |
| H（MM） | 1400 | 1600 | 1750 | 1950 | 2140 | 2350 | 2450 |
| E（MM） | 560 | 650 | 680 | 730 | 800 | 940 | 960 |
| A（MM） | 980 | 1215 | 1450 | 1610 | 1800 | 2010 | 2020 |
| F（MM） | 165 | 165 | 215 | 215 | 240 | 240 | 240 |
| B（MM） | 340 | 340 | 450 | 550 | 550 | 600 | 600 |
| C（MM） | 60 | 60 | 60 | 60 | 60 | 60 | 60 |

# CT Series Top Mount Sand Filter

Multy-valve is made of import ABS material,increased the elasticity, tensile strength and heat resistance, corrosion resistance,and the surface is smooth, good brightness, high hardness.

Fiberglass sand filters are manufactured using high quality unsaturated polyester resin, good elasticity and strong corrosion resistance, fiberglass winding reinforced filter tank stronger,combined with handwork and import resin、fiber,spray gun injection production，sturdy and durable,higher production efficiency.

The surface spray heavy duty UV protective layer after the overall filament winding,Beautiful, durable, strong UV protection ability,it can be used for a long time in different work and climate environment.

缸头多向阀材料为进口 ABS 工程塑料制成，增加了材料的弹性、强度以及耐热、耐腐蚀性，而且表面光滑、亮度好，硬度高；

玻璃纤维砂缸过滤器使用高品质不饱和聚酯树脂制作内胆，弹性及防腐蚀性能力强，玻璃纤维缠绕加固缸体更结实，结合手工和进口的专业树脂、纤维混合喷枪喷射制作，坚固耐用、不易破裂，生产效率更高；

整体纤维缠绕之后外表喷涂防紫外线的聚氨酯保护层，美观、耐用，防紫外线能力强，在日照雨淋等多种工作和气候环境下能长时间使用；

| Model | Port Size Inches | Port Size | Filter Area | Flow | 0.5~0.8mm Sand Weight | Tank Vol. | Tank Weight | Valve Vol. | Valve Weight | Pool Size |
|---|---|---|---|---|---|---|---|---|---|---|
| 型号 | 英寸 | 进出水管口径 (mm) | 过滤面积 ($m^2$) | 流量 ($m^3/h$) | 0.4~0.8mm 砂量 (kg) | 缸体 体积 ($m^3$) | 缸体 重量 (kg) | 缸头 体积 ($m^3$) | 缸头 重量 (kg) | 泳池体积 ($m^3$) |
| CT 400 | 16 | 1.5"/50 | 0.11 | 6 | 40 | 0.09 | 11 | 0.02 | 3 | 42~50 |
| CT 450 | 18 | 1.5"/50 | 0.14 | 8 | 70 | 0.15 | 13 | 0.02 | 3 | 50~65 |
| CT 500 | 21 | 1.5"/50 | 0.2 | 10 | 100 | 0.17 | 16 | 0.02 | 3 | 65~95 |
| CT 650 | 25 | 1.5"/50 | 0.3 | 16 | 210 | 0.32 | 20 | 0.02 | 3 | 95~130 |
| CT 700 | 28 | 1.5"/50 | 0.37 | 19 | 310 | 0.42 | 28 | 0.02 | 3 | 130~165 |
| CT 800 | 32 | 2"/63 | 0.5 | 25 | 420 | 0.68 | 41 | 0.03 | 5 | 165~200 |
| CT 900 | 36 | 2"/63 | 0.64 | 30 | 600 | 0.95 | 48 | 0.03 | 5 | 200~240 |
| CT 1000 | 40 | 2"/63 | 0.79 | 35 | 780 | 1.29 | 58 | 0.03 | 5 | 240~265 |
| CT 1100 | 44 | 2"/63 | 0.98 | 44 | 1000 | 1.94 | 64 | 0.03 | 5 | 265~300 |
| CT 1200 | 48 | 2"/63 | 1.13 | 50 | 1320 | 2.26 | 68 | 0.03 | 5 | 300~360 |

以上数据仅供参考，以每次出货产品数据为准

Above size only for reference ,pls take shipping products size as correct.





CT Series Top Mount Sand Filter

注意事项：

▲转换缸头多向阀上任何功能之前必须关掉水泵电源，循环水的温度最高为 50℃（122° F）.

▲砂缸过滤器最大工作压力为：2.5Kg（250Kpa/36psi/2.5bar）, 最大测试压力为：4Kg（400Kpa/58psi/4.0bar）。可按指定不同颜色、不同耐压程度来特殊订做，最高操作温度为：50℃（122° F）.

▲缸体内所装石英砂规格为：0.5-0.8mm。粗砂规格为：1-2mm.

Attentions

▲ Turn off the water pump power before convert any function on the multy-valve,the temperature of the circulating water up to 50℃ (122°F).

▲ Sand filter maximum working pressure:2.5Kg(250Kpa/36psi/2.5bar),the maximum pressure test is 4Kg(400Kpa/58psi/4.0bar).Can be produced according to specify different color, different degree of pressure.The maximum operating temperature is: 50℃ (122°F).

▲ The coarse silica sand specification is 0.5mm-0.8mm,Fine sand specifications is: 1mm-2mm.

## 尺寸
## Sand Filter Size

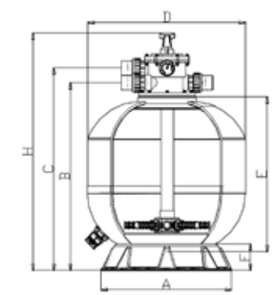


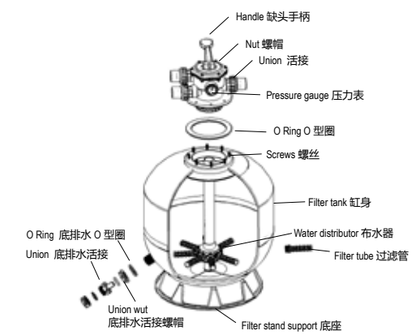


| | CT400 | CT450 | CT500 | CT650 | CT700 | CT800 | CT900 | CT1000 | CT1100 | CT1200 |
|---|---|---|---|---|---|---|---|---|---|---|
| D（MM） | 400 | 450 | 500 | 650 | 700 | 800 | 900 | 1000 | 1100 | 1200 |
| H（MM） | 765 | 815 | 865 | 1025 | 1075 | 1195 | 1320 | 1425 | 1550 | 1610 |
| E（MM） | 400 | 450 | 500 | 650 | 700 | 800 | 900 | 1000 | 1100 | 1200 |
| A（MM） | 405 | 405 | 405 | 570 | 570 | 710 | 710 | 820 | 1020 | 1020 |
| F（MM） | 100 | 100 | 100 | 110 | 110 | 130 | 130 | 140 | 140 | 140 |
| B（MM） | 560 | 610 | 660 | 820 | 870 | 965 | 1090 | 1195 | 1320 | 1380 |
| C（MM） | 620 | 670 | 720 | 880 | 930 | 1035 | 1160 | 1265 | 1390 | 1450 |

# CS Series Side Mount Sand Filter

Multy-valve is made of import ABS material,increased the elasticity, tensile strength and heat resistance, corrosion resistance,and the surface is smooth, good brightness, high hardness.

Fiberglass sand filters are manufactured using high quality unsaturated polyester resin, good elasticity and strong corrosion resistance, fiberglass winding reinforced filter tank stronger,combined with handwork and import resin、fiber,spray gun injection production，sturdy and durable,higher production efficiency.

The surface spray heavy duty UV protective layer after the overall filament winding,Beautiful, durable, strong UV protection ability,it can be used for a long time in different work and climate environment.

缸头多向阀材料为进口 ABS 工程塑料制成，增加了材料的弹性、强度以及耐热、耐腐蚀性，而且表面光滑、亮度好，硬度高；

玻璃纤维砂缸过滤器使用高品质不饱和聚酯树脂制作内胆，弹性及防腐蚀性能力强，玻璃纤维缠绕加固缸体更结实，结合手工和进口的专业树脂、纤维混合喷枪喷射制作，坚固耐用、不易破裂，生产效率更高；

整体纤维缠绕之后外表喷涂防紫外线的聚氨酯保护层，美观、耐用，防紫外线能力强，在日照雨淋等多种工作和气候环境下能长时间使用；

| Model | Port Size Inches | Port Size | Filter Area | Flow | 0.5~0.8mm Sand Weight | Tank Vol. | Tank Weight | Valve Vol. | Valve Weight | Pool Size |
|---|---|---|---|---|---|---|---|---|---|---|
| 型号 | 英寸 | 进出水管口径 (mm) | 过滤面积 ($m^2$) | 流量 ($m^3/h$) | 0.4~0.8mm 砂量 (kg) | 缸体 体积 ($m^3$) | 缸体 重量 (kg) | 缸头 体积 ($m^3$) | 缸头 重量 (kg) | 泳池 体积 ($m^3$) |
| CS 450 | 18 | 1.5"/50 | 0.14 | 8 | 56 | 0.15 | 15 | 0.02 | 3 | 50~65 |
| CS 500 | 21 | 1.5"/50 | 0.2 | 10 | 90 | 0.2 | 18 | 0.02 | 3 | 65~95 |
| CS 650 | 25 | 1.5"/50 | 0.3 | 15 | 170 | 0.32 | 25 | 0.02 | 3 | 95~130 |
| CS 700 | 28 | 1.5"/50 | 0.37 | 18.5 | 225 | 0.46 | 30 | 0.02 | 3 | 130~165 |
| CS 800 | 32 | 2"/63 | 0.5 | 25 | 380 | 0.68 | 45 | 0.03 | 5 | 165~200 |
| CS 900 | 36 | 2"/63 | 0.64 | 30 | 453 | 0.92 | 50 | 0.03 | 5 | 200~240 |
| CS 1000 | 40 | 2"/63 | 0.79 | 35 | 712 | 1.48 | 65 | 0.03 | 5 | 240~265 |
| CS 1100 | 44 | 2"/63 | 0.98 | 44 | 975 | 1.97 | 69 | 0.03 | 5 | 265~300 |
| CS 1200 | 48 | 2"/63 | 1.13 | 50 | 1220 | 2.42 | 92 | 0.03 | 5 | 300~360 |
| CS 1400 | 56 | 2"/63 | 1.53 | 68 | 1720 | 3.26 | 112 | 0.03 | 5 | 360~425 |

以上数据仅供参考，以每次出货产品数据为准

Above size only for reference ,pls take shipping products size as correct.





CS Series Side Mount Sand Filter

注意事项：

▲转换缸头多向阀上任何功能之前必须关掉水泵电源，循环水的温度最高为 50℃（122° F）.

▲砂缸过滤器最大工作压力为：2.5Kg（250Kpa/36psi/2.5bar）, 最大测试压力为：4Kg（400Kpa/58psi/4.0bar）。可按指定不同颜色、不同耐压程度来特殊订做，最高操作温度为：50℃（122° F）.

▲缸体内所装石英砂规格为：0.5-0.8mm。粗砂规格为：1-2mm.

Attentions

▲ Turn off the water pump power before convert any function on the multy-valve,the temperature of the circulating water up to 50℃ (122°F).

▲ Sand filter maximum working pressure:2.5Kg(250Kpa/36psi/2.5bar),the maximum pressure test is 4Kg(400Kpa/58psi/4.0bar).Can be produced according to specify different color, different degree of pressure.The maximum operating temperature is: 50℃ (122°F).

▲ The coarse silica sand specification is 0.5mm-0.8mm,Fine sand specifications is: 1mm-2mm.

## 尺寸
## Sand Filter Size

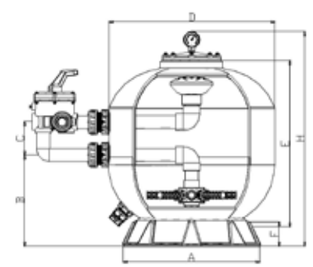


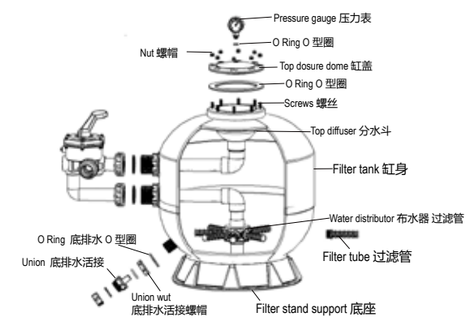


| | CS450 | CS500 | CS650 | CS700 | CS800 | CS900 | CS1000 | CS1100 | CS1200 | CS1400 |
|---|---|---|---|---|---|---|---|---|---|---|
| D（MM） | 450 | 500 | 650 | 700 | 800 | 900 | 1000 | 1100 | 1200 | 1400 |
| H（MM） | 665 | 715 | 860 | 915 | 1015 | 1120 | 1350 | 1420 | 1520 | 1700 |
| E（MM） | 450 | 500 | 650 | 700 | 800 | 900 | 1000 | 1100 | 1200 | 1400 |
| A（MM） | 405 | 405 | 570 | 570 | 710 | 710 | 820 | 1020 | 1020 | 1300 |
| F（MM） | 100 | 100 | 110 | 110 | 130 | 130 | 140 | 140 | 140 | 150 |
| B（MM） | 260 | 260 | 300 | 320 | 400 | 440 | 510 | 530 | 600 | 800 |
| C（MM） | 130 | 130 | 130 | 130 | 230 | 230 | 230 | 230 | 230 | 230 |

单级单相旋涡式鼓风机系列

# Single Stage Three Phase Side Channel Air Blower
# Double Stage Three Phase Side Channel AirBlower

单级三相旋涡式鼓风机系列

XB 单级三相旋涡式鼓风机
XB Double Stage Three Phase Side Channel AirBlower Suction

XBD 单级单相旋涡式鼓风机
XBD Single Stage Three Phase Side Channel AirBlower Suction

## ATTENTIONS

Centrifugal circulation design, high pressure, big wind power. air amortize design, even lower noise. Lubricate without oil design, purer air. High efficiency, wide application, and durable.

离心循环设计，压力高、风量大；气流缓冲设计，噪音更低，气体更纯净；应用范围广，使用寿命长；

XB 单级三相旋涡式鼓风机吸 / 吐性能表
XB Double Stage Three Phase Side Channel AirBlower Suction/Discharge Performance Table

| Model | Frequency (Hz) | Rated Output (KW) | Voltage | Rated Current(A) | Maximum Air flow | Rated Pressure | Maximum Vacuum (mbar) | Sound Level |
|---|---|---|---|---|---|---|---|---|
| 型号 | 频率 | 功率 | 电压 | 额定电流 | 最大排气量 | 额定吸入压力 | 额定排气压力 | 噪音 |
| 2XB 010 H06 (XB-200) | 50 | 0.2 | 200-240 △ 345-415Y | 1.0 △ /0.6Y | 40 | -60 | 70 | 50 |
| | 60 | 0.23 | 220-275 △ 380-480Y | 1.0 △ /0.6Y | 55 | -60 | 70 | 51 |
| 2XB 110 H06 (XB-250) | 50 | 0.25 | 200-240 △ 345-415Y | 2.1 △ /1.2Y | 80 | -100 | 110 | 53 |
| | 60 | 0.29 | 220-275 △ 380-480Y | 2.0 △ /1.15Y | 98 | -110 | 110 | 56 |
| 2XB 210 H16 (XB-400) | 50 | 0.4 | 200-240 △ 345-415Y | 2.6 △ /1.5Y | 80 | -120 | 130 | 53 |
| | 60 | 0.5 | 220-275 △ 380-480Y | 2.6 △ /1.5Y | 98 | -150 | 160 | 56 |
| 2XB 230 H16 (XB-400) | 50 | 0.4 | 200-240 △ 345-415Y | 2.6 △ /1.5Y | 105 | -120 | 130 | 54 |
| | 60 | 0.5 | 220-275 △ 380-480Y | 2.6 △ /1.5Y | 120 | -150 | 150 | 57 |
| 2XB 310 H06 (XB-550) | 50 | 0.55 | 200-240 △ 345-415Y | 2.4 △ /1.7Y | 100 | -120 | 130 | 57 |
| | 60 | 0.62 | 220-275 △ 380-480Y | 2.6 △ /1.5Y | 120 | -120 | 130 | 60 |
| 2XB 330 H06 (XB-550) | 50 | 0.55 | 200-240 △ 345-415Y | 2.8 △ /1.6Y | 140 | -60 | 60 | 56 |
| | 60 | 0.63 | 220-275 △ 380-480Y | 3.0 △ /1.7Y | 165 | -50 | 50 | 58 |
| 2XB 410 H06 (XB-750) | 50 | 0.75 | 200-240 △ 345-415Y | 3.8 △ /2.2Y | 145 | -120 | 120 | 63 |
| | 60 | 0.85 | 220-275 △ 380-480Y | 3.75 △ /2.15Y | 175 | -130 | 130 | 64 |
| 2XB 430 H06 (XB-750) | 50 | 0.75 | 200-240 △ 345-415Y | 3.8 △ /2.2Y | 180 | -70 | 70 | 64 |
| | 60 | 0.85 | 220-275 △ 380-480Y | 3.8 △ /2.2Y | 210 | -50 | 50 | 65 |
| 2XB 510 H06 (XB-1100) | 50 | 1.1 | 200-240 △ 345-415Y | 4.2 △ /2.3Y | 210 | -110 | 100 | 64 |
| | 60 | 1.3 | 220-275 △ 380-480Y | 4.0 △ /2.3Y | 255 | -80 | 70 | 70 |
| 2XB 530 H06 (XB-1100) | 50 | 1.1 | 200-240 △ 345-415Y | 4.0 △ /2.3Y | 270 | -40 | 40 | 65 |
| | 60 | 1.3 | 220-275 △ 380-480Y | 4.2 △ /2.4Y | 330 | -40 | 40 | 71 |
| 2XB 510 H16 (XB-1500) | 50 | 1.5 | 200-240 △ 345-415Y | 6.6 △ /3.8Y | 210 | -170 | 170 | 64 |
| | 60 | 1.75 | 220-275 △ 380-480Y | 6.9 △ /4.0Y | 255 | -150 | 140 | 70 |
| 2XB 530 H16 (XB-1500) | 50 | 1.5 | 200-240 △ 345-415Y | 6.6 △ /3.8Y | 270 | -100 | 100 | 65 |
| | 60 | 1.75 | 220-275 △ 380-480Y | 6.9 △ /4.0Y | 330 | -70 | 50 | 71 |

以上数据仅供参考，以每次出货产品数据为准

Above size only for reference ,pls take shipping products size as correct.



XB 单级三相旋涡式鼓风机吸 / 吐性能表
XB Double Stage Three Phase Side Channel AirBlower Suction/Discharge Performance Table

| Model | Frequency (Hz) | Rated Output | Voltage | Rated Current (A) | Maximum Air flow | Rated Pressure | Maximum Vacuum(mbar) | Sound Level |
|---|---|---|---|---|---|---|---|---|
| 型号 | 频率 | 额定功率 | 电压 | 额定电流 | 最大排气量 | 额定吸入压力 | 额定排气压力 | 噪音 |
| 2XB 610 H16 (XB-2200) | 50 | 2.2 | 200-240 △ 345-415Y | 10 △ /5.6Y | 270 | -235 | 220 | 67 |
| | 60 | 2.5 | 220-275 △ 380-480Y | 10.3 △ /6.5Y | 315 | -245 | 230 | 70 |
| 2XB 630 H16 (XB-2200) | 50 | 2.2 | 200-240 △ 345-415Y | 9.7 △ /5.6Y | 345 | -200 | 195 | 70 |
| | 60 | 2.55 | 220-275 △ 380-480Y | 10.3 △ /6.0Y | 415 | -170 | 195 | 73 |
| 2XB 610 H26 (XB-3000) | 50 | 3 | 200-240 △ 345-415Y | 12.5 △ /7.2Y | 270 | -280 | 310 | 67 |
| | 60 | 3.45 | 220-275 △ 380-480Y | 12.5 △ /7.3Y | 315 | -260 | 280 | 70 |
| 2XB 630 H26 (XB-3000) | 50 | 3 | 200-240 △ 345-415Y | 12.5 △ /7.2Y | 345 | -240 | 220 | 70 |
| | 60 | 3.45 | 220-275 △ 380-480Y | 12.6 △ /67.3Y | 415 | -210 | 220 | 73 |
| 2XB 710 H37 (XB-4000) | 50 | 4 | 345-415 △ 600-720Y | 9.0 △ /5.2Y | 318 | -290 | 330 | 69 |
| | 60 | 4.6 | 380-480 △ 660-720Y | 9.4 △ /5.2Y | 376 | -330 | 330 | 72 |
| 2XB 730 H37 (XB-4000) | 50 | 4 | 345-415 △ 600-720Y | 9.0 △ /5.2Y | 420 | -260 | 310 | 70 |
| | 60 | 4.6 | 380-480 △ 660-720Y | 9.0 △ /5.2Y | 500 | -260 | 280 | 73 |
| 2XB 810 H17 (XB-5500) | 50 | 5.5 | 345-415 △ 600-720Y | 12.9 △ /7.4Y | 530 | -300 | 300 | 80 |
| | 60 | 6.3 | 380-480 △ 660-720Y | 12.9 △ /7.45Y | 620 | -300 | 280 | 82 |
| 2XB 830 H17 (XB-5500) | 50 | 5.5 | 345-415 △ 600-720Y | 12.9 △ /7.4Y | 700 | -200 | 180 | 70 |
| | 60 | 6.3 | 380-480 △ 660-720Y | 12.9 △ /7.45Y | 840 | -180 | 180 | 74 |
| 2XB 810 H27 (XB-7500) | 50 | 7.5 | 345-415 △ 600-720Y | 16.7 △ /9.6Y | 530 | -320 | 430 | 80 |
| | 60 | 8.6 | 380-480 △ 660-720Y | 17.3 △ /10.0Y | 620 | -350 | 400 | 82 |
| 2XB 830 H27 (XB-7500) | 50 | 7.5 | 345-415 △ 600-720Y | 16.7 △ /9.6Y | 700 | -270 | 260 | 70 |
| | 60 | 8.6 | 380-480 △ 660-720Y | 17.3 △ /10.0Y | 840 | -270 | 260 | 74 |
| 2XB 910 H07 (XB-8500) | 210 | 8.5 | 345-415 △ 600-720Y | 18.2 △ /10.5Y | 1050 | -210 | 210 | 74 |
| | 170 | 9.8 | 380-480 △ 660-720Y | 18.2 △ /10.5Y | 1250 | -180 | 180 | 79 |
| 2XB 930 H07 (XB-8500) | 170 | 8.5 | 345-415 △ 600-720Y | 18.2 △ /10.5Y | 1370 | -120 | 110 | 75 |
| | 110 | 9.8 | 380-480 △ 660-720Y | 18.2 △ /10.5Y | 1650 | -80 | 70 | 80 |
| 2XB 910 H17 (XB-12500) | 50 | 12.5 | 345-415 △ 600-720Y | 28 △ /16.2Y | 1050 | -280 | 270 | 74 |
| | 60 | 14.5 | 380-480 △ 660-720Y | 29 △ /116.7Y | 1250 | -270 | 260 | 79 |
| 2XB 930 H17 (XB-12500) | 50 | 12.5 | 345-415 △ 600-720Y | 28 △ /16.2Y | 1370 | -210 | 190 | 75 |
| | 60 | 14.5 | 380-480 △ 660-720Y | 29 △ /116.7Y | 1650 | -170 | 160 | 80 |
| 2XB 910 H37 (XB-12500) | 50 | 18.5 | 345-415 △ 600-720Y | 37 △ /21.0Y | 1050 | -340 | 460 | 74 |
| | 60 | 21.3 | 380-480 △ 660-720Y | 39 △ /22.5Y | 1250 | -380 | 420 | 79 |
| 2XB 930 H37 (XB-12500) | 50 | 18.5 | 345-415 △ 600-720Y | 37 △ /21.0Y | 1370 | -310 | 320 | 75 |
| | 60 | 21.3 | 380-480 △ 660-720Y | 39 △ /22.5Y | 1650 | -300 | 280 | 80 |

XBD 单级单相旋涡式鼓风机吸 / 吐性能表
XBD Single Stage Three Phase Side Channel AirBlower Suction/Discharge Performance Table

| Model | Frequency (Hz) | Rated Output | Voltage | Rated Current (A) | Maximum Air flow | Rated Pressure | Maximum Vacuum(mbar) | Sound Level |
|---|---|---|---|---|---|---|---|---|
| 型号 | 频率 | 额定功率 | 电压 | 额定电流 | 最大排气量 | 额定吸入压力 | 额定排气压力 | 噪音 |
| 2XB 010 A01 (XBD-200) | 50 | 0.2 | 200-240 | 1.43 | 40 | -60 | 70 | 50 |
| | 60 | 0.23 | 200-240 | 1.3 | 55 | -60 | 70 | 51 |
| 2XB 110 A01 (XBD-250) | 50 | 0.25 | 200-240 | 1.7 | 55 | -80 | 80 | 51 |
| | 60 | 0.28 | 200-240 | 1.9 | 60 | -80 | 80 | 52 |
| 2XB 210 A11 (XBD-400) | 50 | 0.4 | 200-240 | 2.7 | 80 | -110 | 110 | 53 |
| | 60 | 0.5 | 200-240 | 3 | 96 | -130 | 140 | 56 |
| 2XB 310 A01 (XBD-550) | 50 | 0.55 | 200-240 | 3.7 | 100 | -120 | 120 | 57 |
| | 60 | 0.62 | 200-240 | 4.5 | 120 | -130 | 150 | 60 |
| 2XB 410 A01 (XBD-750) | 50 | 0.75 | 200-240 | 4.5 | 145 | -150 | 120 | 63 |
| | 60 | 0.85 | 200-240 | 5.6 | 175 | -160 | 130 | 64 |
| 2XB 510 A01 (XBD-1100) | 50 | 1.1 | 200-240 | 7.3 | 210 | -160 | 100 | 64 |
| | 60 | 1.3 | 200-240 | 7.5 | 255 | -150 | 70 | 70 |
| 2XB 510 A11 (XBD-1500) | 50 | 1.5 | 200-240 | 9 | 210 | -190 | 200 | 64 |
| | 60 | 1.75 | 200-240 | 9.5 | 255 | -180 | 180 | 70 |

以上数据仅供参考，以每次出货产品数据为准

Above size only for reference ,pls take shipping products size as correct.